MASCHIO

CULTIVADORES CON ANCLAS

GAMA CULTIVADORES CON ANCLAS

Versatilidad y fiabilidad son las características que distinguen los equipos para mínimo laboreo TERREMOTO 2, TERREMOTO 3 y DRACULA HYDRO. Los dos se caracterizan por el elevado espacio libre desde tierra y por la amplia distancia entre los elementos trabajadores, que permiten al terreno y al residuo fluir rápidamente evitando el riesgo de obstrucciones. El bastidor de acero templado permite la utilización directa sobre terreno duro, concentrando en una sola pasada diferentes labranzas. De este modo, TERREMOTO 2, TERREMOTO 3 y DRACULA HYDRO ofrecen la máxima capacidad de adaptación a las diferentes condiciones de terreno y cultivo, para un amplio uso todo el año.

DRACULA HYDRO 430

BENEFICIOS AGRONÓMICOS

Incorporación del residuo
El enterramiento oportuno del residuo juega un papel fundamental en la activación de los procesos de descomposición de la sustancia orgánica y del abatimiento de la carga patógena del suelo. La mezcla de tierra y sustancia orgánica (los primeros 15 cm) favorece, de hecho, la actividad microbiana del terreno, para una mayor aportación de sustancias nutritivas disponibles en el ciclo de cultivo sucesivo.

Rotura de las capas de labranza
La rotura de la suela de labor permite un correcto desarrollo radical, facilita el drenaje del agua y la aireación del suelo, aumentando la resistencia del cultivo al estrés biótico y abiótico.

Preparación del lecho de siembra
La última fase en la labranza del terreno es la creación del lecho de siembra. Tener un terreno nivelado y bien afinado es fundamental para permitir a la sembradora mejor calidad de trabajo.

ÍNDICE

TERREMOTO 2
Cultivador con anclas 4

TERREMOTO 3
Cultivador con anclas 4

DRACULA
Cultivador combinado 14

BENEFICIOS ECONÓMICOS

Versatilidad de utilización
Ideal tanto para la preparación del terreno para los cultivos de invierno y primavera (elevada humedad), como para la rápida preparación del terreno para la segunda cosecha (seca + residuo).

Eficiencia
Concentración de las operaciones en una sola pasada, con un menor coste de gestión.

Rendimiento
Elevada velocidad de trabajo (8-12 km/ha).

Fiabilidad
Bastidor robusto y utilización de materiales de alta calidad, para aumentar la vida operativa.

TERREMOTO 2 e 3
Cultivador con anclas

TERREMOTO 2 300

REDUCE TUS COSTES OPERATIVOS: ¡PRUEBA LA DIFERENCIA!
TERREMOTO 2 presenta la categoría de cultivadores de rastrojos MASCHIO GASPARDO. Caracterizada por un robusto chasis de tipo fijo, su tipo de trabajo sigue los principios de “Minimum Tillage” gracias a las dos filas de púas que trabajan en combinación con los discos y el rodillo trasero. La extrema compacidad que presenta una longitud total de menos de 3 metros, junto con la acción combinada de varias partes de trabajo.

TECHNICAL DATA CARD

Bastidor		Fijo (TERREMOTO 2)		
Modelo		250	300	350
Potencia	CV	90-140	100-160	110-180
Ancho de trabajo	m	2,5	3	3,5
Ancho de transporte	m	2,5	3	3,5
Profundidad de trabajo	cm	25	25	25
Número de anclas	n°	6	7	7
Distancia entre las anclas	cm	73	73	73
Peso*	kg	1052-1250	1198-1464	1261-1551

*Versión non stop/bolt con jaula de rodillos Ø 450 mm

CULTIVADOR COMPACTO
La acción de diferentes partes de trabajo, junto con su extrema compacidad, permite que TERREMOTO 2 sea la máquina ideal para empresas con parcelas medianas-pequeñas y equipadas con tractores de potencia media-baja.

TERREMOTO 3 300

TERREMOTO 3: CULTIVADOR DE PRIMER RANGO

TERREMOTO 3 representa el top de la categoría de cultivadores de anclas MASCHIO GASPARDO. Distinguido a partir de un robusto chasis fijo o abatible, potencia los conceptos de «Minimum tillage» gracias a tres filas de anclas. La elevada distancia al suelo y la generosa separación de los anclajes entre ellos, garantizan una profundidad de trabajo de hasta 25 cm, mientras que el disco y el rodillo trasero mezclan y nivelan el suelo con el residuo.

TECHNICAL DATA CARD

Bastidor		Fijo (TERREMOTO 3)			Plegable (TERREMOTO 3 F)	
Modelo		300	350	400	400	500
Potencia	CV	110-180	130-200	150-250	160-250	205-300
Ancho de trabajo	m	3	3,5	4	4	5
Ancho de transporte	m	3	3,5	4,1	3	3
Profundidad de trabajo	cm	25	25	25	25	25
Número de anclas	n°	10	12	13	13	17
Distancia entre las anclas	cm	70	70	70	70	70
Peso*	kg	1388/1778	1626/2011	1753/2243	2605/3055	3160/3400

*Versión non stop/bolt con jaula de rodillos Ø 450 mm

¡EL TODO SERVICIO PARA SU EMPRESA!

TERREMOTO 3 presenta dos tipos de bastidor: fijo de 3, 3,5 y 4 metros y plegable de 4 y 5 metros.
Los modelos disponibles se pueden unir a tractores de 100 a 300 caballos, alcanzando la máxima eficiencia operativa por encima de los 10 Km/h.

Optimización objetiva

UNA SOLA PASADA PARA UN BENEFICIO MÚLTIPLE
El bastidor robusto se subdivide en 2 secciones de trabajo: la sección frontal está formada por 3 filas de anclas bien separadas, que rompen el terreno, mezclando la capa superficial y entierran el residuo.
La sección posterior está formada por una fila de discos, colocados detrás de las anclas, que nivelan el terreno.
Por último, un rodillo compactador, consolida el terreno, dejándolo preparado para la siembra.

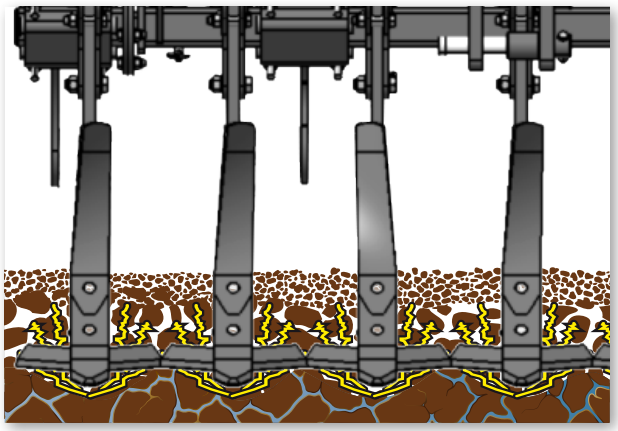

PREPARACIÓN UNIFORME EN TODA LA SUPERFICIE
El uso de expulsores montados en púas permite trabajar en todo el frente de trabajo, asegurando una excelente calidad de trabajo que se traduce en un lecho de siembra bien preparado.

Zona 1

ANCLAS
Las anclas están colocadas escalonadas en 3 filas de trabajo, con el fin de garantizar un mejor flujo de terreno incluso a velocidades de trabajo elevadas. Cada ancla está equipada con un deflector lateral que mezcla el terreno, permitiendo enterrar el residuo superficial.

La tecnología se vuelve simple

SOBRE EL RESIDUO SIN OBSTRUCCIONES

El robusto bastidor está construido sobre secciones cuadradas huecas y garantizan la máxima fiabilidad y resistencia. El elevado espacio libre desde tierra (900 mm) y la distribución de las anclas en 3 filas bien separadas (700 mm) permiten la máxima velocidad de utilización, sin riegos de obstrucción.

TERREMOTO 2

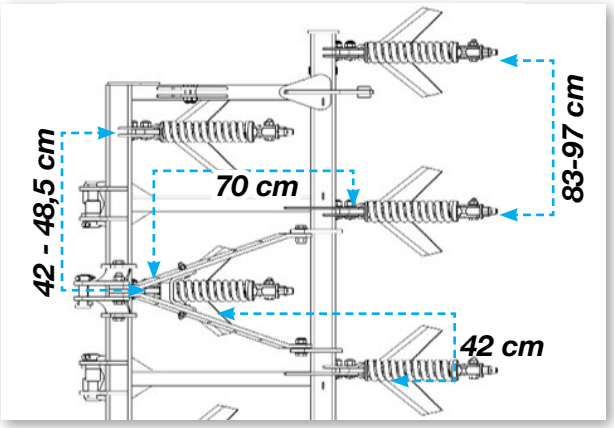

TERREMOTO 3

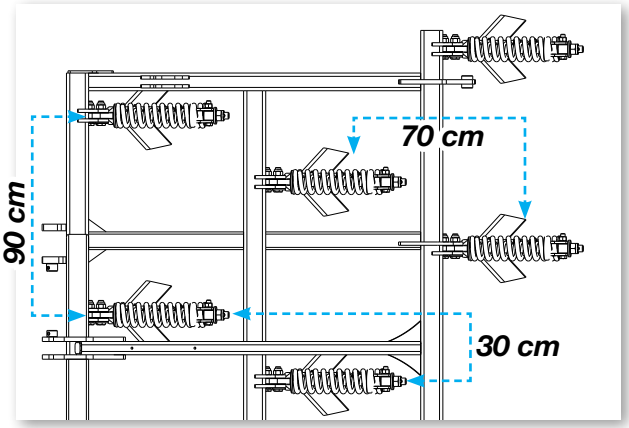

Zona 2 ***Zona 3***

NIVELA EL TERRENO SIN DEJAR HUELLAS

Después de la pasada de las anclas, una fila de discos de ø 520 mm nivela el terreno, entierra el residuo y cierra los posibles surcos que han quedado. Los discos se montan sobre Silent Block y escalonados, para permitir un flujo óptimo incluso con terreno húmedo o rico de residuo.

¡LA EFICACIA SE VUELVE SIMPLE!

El cultivador con anclas TERREMOTO 3 permite la máxima versatilidad en la preparación del terreno, demostrándose eficaz tanto en terrenos de otoño-primavera, con elevada humedad, como en condiciones de residuo, por ejemplo para la gestión de una segunda cosecha de verano.

TERREMOTO 3
Montaje y accesorios

TERREMOTO 2 300

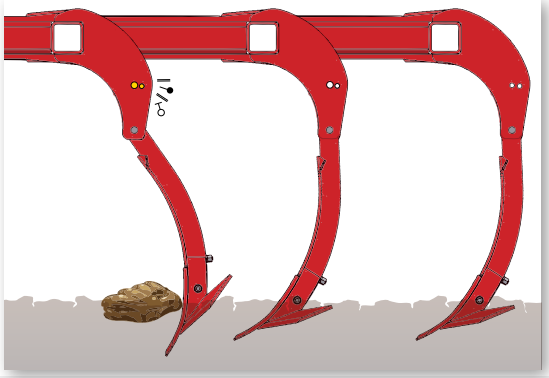

PREPARADO PARA TODO: DESDE LA TURBA A LA ROCA

El cultivador TERREMOTO 3 está disponible con anclas tanto en versión con perno de seguridad como con sistema de muelle No-Stop. Manteniendo inalteradas las características generales del equipo, la versión con sistema No-Stop permite una mayor utilización incluso en terrenos con presencia de rocas.

VERSIÓN NO-STOP

Para un mayor confort de trabajo y una mayor versatilidad en los terrenos ricos de esqueleto, está disponible una versión No-Stop con amortiguadores de muelle. Durante las fases de trabajo el ancla está protegida por el muelle, que interviene con presiones superiores a 500 kg, elevándose hasta que supera el obstáculo y volviendo a continuación a su posición de trabajo.

AMORTIGUADOR ANTI-ESTRÉS

La estructura con doble muelle anula las vibraciones en fase de trabajo y asegura la activación del muelle únicamente una vez superada la carga de ajuste.

CHAPAS LATERALES

Las prácticas chapas laterales están disponibles bajo pedido. Estos simples elementos juegan un papel muy importante a la hora de contener el suelo que se acaba de trabajar, evitando su traslado lateral. El manejo se realiza manualmente para reducir el tamaño del equipo durante el transporte. El ajuste se realiza manualmente a través de pasadores de ajuste.

TERREMOTO 3 F 500

EFFICIENZA E LUNGA DURATA

Puntal de larga duración Para asegurar una larga vida operativa incluso interviniendo en terrenos difíciles, están disponibles puntas de acero templado y con la agregación de tungsteno, para mayor resistencia al roce.

PUNTA DE LARGA DURACIÓN

Para asegurar una larga vida operativa incluso interviniendo en terrenos difíciles, están disponibles puntas de acero templado y con la agregación de tungsteno, para mayor resistencia al roce.

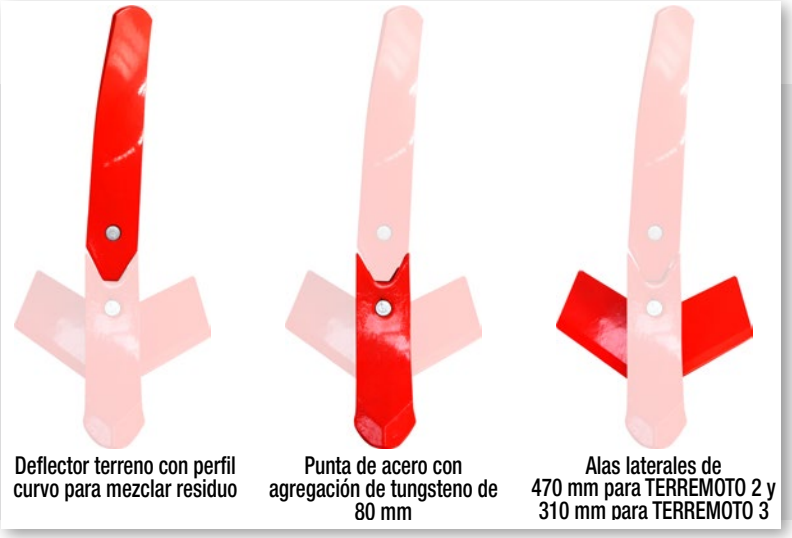

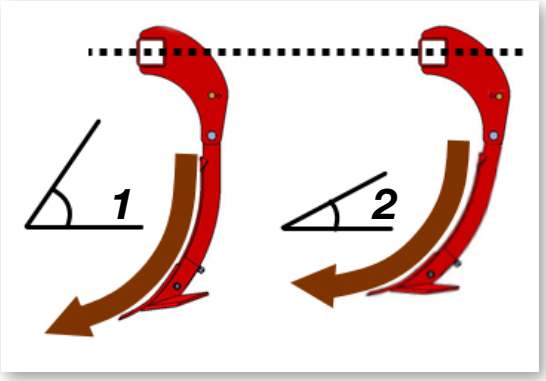

DOBLE POSICIÓN DE TRABAJO

En función de la dureza del terreno y de la potencia del tractor, las anclas se pueden ajustar en 2 posiciones de trabajo: en la primera posición (1) el ancla tiene un ángulo de enganche de la punta más agresivo, para interceptar más terreno, mientras que en la segunda posición (2) el ángulo de enganche está más cerrado para menor absorción de la potencia.

UN TERREMOTO para cada temporada!

TERREMOTO 3 F 500

RÁPIDA PREPARACIÓN DEL LECHO DE SIEMBRA

En verano.
TERREMOTO se puede utilizar para la preparación sobre terreno sin roturar, para una segunda cosecha. El elevado espacio libre entre los elementos, para mayor flujo del residuo, es uno de los puntos fuertes del equipo.

DESBROZO DEL TERRENO DE INVIERNO

En invierno-primavera.
El desbrozo se podrá establecer tanto dentro de las labranzas convencionales como en mínimo laboreo, en función de las necesidades del cultivo.

ENTERRAMIENTO DEL RESIDUO DE CULTIVO

En otoño.
TERREMOTO se presta para la intervención directa del terreno no trabajado o sucesivamente a labranzas más profundas (arado-rotura). Su conformación demuestra buena afinidad con terrenos húmedos (rodillos anillos U y V).

SEGÚN LAS NECESIDADES

En función del cultivo para sembrar y del tipo de sembradora a disposición, se podrá optar por una preparación mínima (1° pasada) o por un lecho más afinado (2° pasada).

¡Es cuestión de rodillos!

Ø 600 mm

Ø 560 mm

RODILLO CON ANILLOS Y RODILLO U

Estos modelos de rodillos ofrecen la máxima versatilidad de utilización, sobre todo en terrenos húmedos, donde es necesario nivelar y consolidar el terreno sin una excesiva compactación. En el terreno se crean franjas compactadas alternadas con franjas no trabajadas, que facilitan el cambio de aire y agua evitando la formación de costras superficiales o estancamientos hídricos.

RODILLO DE JAULA

Ideal para terrenos secos, permite un buen afinamiento y nivelación de la superficie. El diámetro de ø 600 mm es perfecto para reducir muchos terrones. El peso reducido limita la oscilación posterior favoreciendo su combinación con tractores livianos.

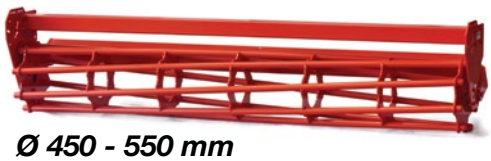

Ø 450 - 550 mm

Ø 600 mm

RODILLO PACKER DE ANILLOS

Este rodillo permite una mayor versatilidad de uso. La huella vertical del rodillo le permite refinar el suelo en la superficie, dejando más terrones en las capas subyacentes para un mejor desarrollo de las raíces. El semillero que se crea presenta una alternancia de fajas trabajadas y no trabajadas para una mayor versatilidad en suelos húmedos.

DRACULA HYDRO
Cultivador combinado

DRACULA HYDRO 430

TODO CON UNA SOLA PASADA

Robustez y productividad son las virtudes principales de DRACULA HYDRO, cultivador combinado tope de gama entre las propuestas de Maschio para la labranza del terreno. DRACULA HYDRO une en un solo equipo las ventajas de eficiencia, prontitud y calidad de trabajo: gracias a la combinación de discos y anclas, el cultivador resuelve con una sola pasada la gestión de los residuos de cultivo, la aireación del terreno, la nivelación y la preparación del lecho de siembra.

TECHNICAL DATA CARD

Modelo		FIJO		PLEGABLE	
Bastidor		Plegable	Plegable	430	630
Potencia	CV	280-400	350 -600	280-400	330-550
Ancho de trabajo	cm	430	630	4,3	6,3
Ancho de transporte	m	3	3	3	3
Profundidad de trabajo	cm	0-30	0-30	30	30
Número de anclas		9	13	9	13
N° de discos/ø	mm	18/610	26/610	18/610	26/610
Peso	Kg	8150	10500	8050	10600
Conectores hidráulicos	N° de parejas	3	3	4	4

MÁXIMA VERSATILIDAD

DRACULA HYDRO es un cultivador combinado formado por 3 secciones de trabajo capaces de enterrar el residuo, descompactar las capas profundas y compactar el terreno. La posibilidad de ajustar cada sección de manera independiente permite a DRACULA HYDRO adaptarse a las necesidades de cada terreno para una completa flexibilidad de utilización.

DRACULA HYDRO 300

MODULARIDAD CONSTRUCTIVA

DRACULA HYDRO en la versión fija (300 y 400) utiliza un marco de viga central acoplado con una estructura de larguero y travesaños que permite el montaje modular. Las placas de aplicación ubicadas en los travesaños laterales permiten montar la máquina en la configuración de 3 y 4 metros mediante extensiones especiales. La estructura del bastidor central tiene una huella de solo 2,55 cm, lo que la hace ideal para el transporte en ancho.

EFICIENCIA Y LARGA VIDA

Para asegurar una larga vida operativa incluso interviniendo en terrenos difíciles, están disponibles puntas de acero templado y con la agregación de tungsteno, para mayor resistencia al roce.

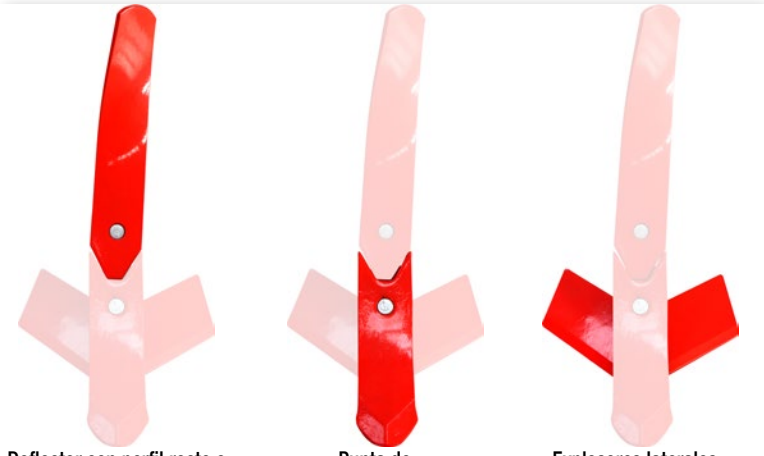

Deflector con perfil recto o lateral en función del % de arcilla del terreno

Punta de acero con vanadio de 80 mm

Explosores laterales de 310 mm

Maximización de resultados

BASTIDOR HEAVY DUTY
Las diferentes secciones de trabajo están unidas por un bastidor central sólido y robusto. Probado en las condiciones
de trabajo más difíciles, se puede unir a tractores con potencia hasta 600 caballos, y puede funcionar con velocidades de trabajo altas (aprox. 8-10 km/h).

TRACCIÓN PERFECTA EN TODO TIPO DE TRACTORES
El timón roscado permite ajustar la altura del gancho de arrastre en función del enganche del tractor (de 40 a 90 cm), para un ajuste correcto del plano de trabajo.

CORTE Y MEZCLA
Las dos filas de discos frontales cortan el residuo, arrancando las raíces y mezclando la sustancia orgánica en el suelo para una descomposición aún más rápida. Los discos de 610 mm permiten una profundidad de trabajo hasta 15 cm.

Tecnología simplificada

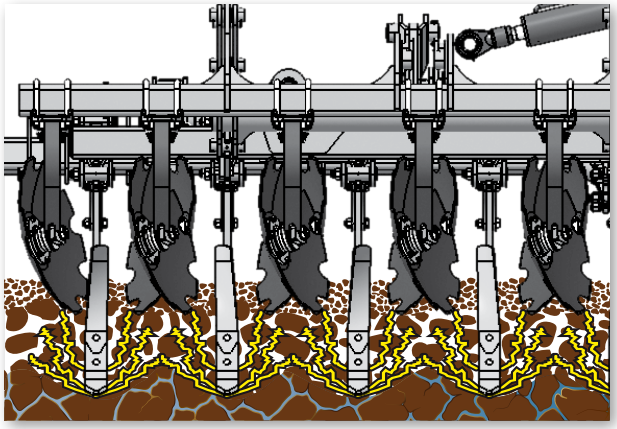

SISTEMA COMBINADO, EFECTO ASEGURADO
La perfecta superposición de discos de gran diámetro y anclas garantiza una labranza uniforme en todo el ancho de trabajo. Para conseguir la mayor eficacia de trabajo, discos y anclas se colocan de manera equidistante, ofreciendo así una uniformidad de trabajo sin igual.

SISTEMA DE SEGURIDAD HIDRONEUMÁTICO
DRACULA HYDRO utiliza un nuevo sistema de seguridad hidroneumático. El sistema hidráulico del implemento se precarga directamente con el sistema hidráulico del tractor hasta un valor estándar de 120 bar. Gracias a los depósitos de nitrógeno, el gas se comprime si las anclas encuentran obstáculos que generan presiones superiores a los 900 kg de empuje. El sistema HYDRO elimina las vibraciones y asegura una compresión lineal, capaz de limitar los tirones y devolver el ancla a la profundidad de trabajo correcta hasta superar el obstáculo. Básicamente, el equipo siempre está equipado con un sistema de seguridad de pernos de seguridad.

Zone 2

ROTURACIÓN
Las anclas se colocan en 3 filas para permitir un mejor flujo del terreno y evitar obstrucciones en caso de residuo. La forma del ancla ha sido estudiada para permitir una mayor penetración del suelo, para una profundidad de trabajo hasta 30 cm.

Zone 3

NIVELACIÓN Y CONSOLIDACIÓN
La sección posterior tiene la función de nivelar y consolidar el terreno: una fila de discos de ø 520 mm amortiguados con un sistema Silent Block cierra los surcos que dejan las anclas, mientras que el rodillo (600 mm de diámetro) consolida el suelo para la siguiente siembra.

DRACULA HYDRO
Tecnología y calidad

DRACULA HYDRO 300

CARÁCTER AGRESIVO

Gracias a sus discos (610 mm de diámetro) montados en muelles en «C» independientes de elevada amplitud, DRACULA HYDRO ofrece una capacidad de corte y enterramiento del terreno sorprendente, capaz de cortar incluso los terrenos más resistentes y de gestionar grandes cantidades de residuo. El perfil del disco, muy agresivo, amplifica el efecto de corte sobre el residuo, manteniendo siempre un corte elevado del terreno.

OBJETIVO: ABATIR EL TIEMPO DE MANTENIMIENTO

Para garantizar una elevada autonomía de trabajo las dos filas de discos llevan instalados un cubo especial y de alto rendimiento «CULTI-HUB». El cojinete doble en baño de aceite está eficazmente protegido por un sistema de juntas, que protege la estructura del agua, fango y polvo. La lubricación en baño de aceite asegura una larga duración y no necesita el engrase periódico.

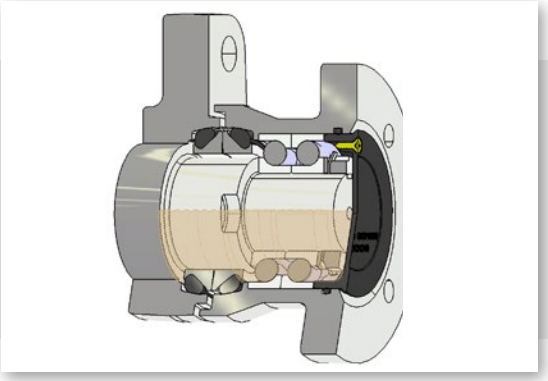

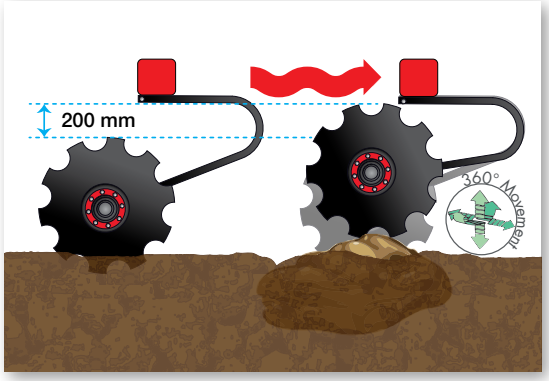

MUELLE EN «C» PARA MAYOR VERSATILIDAD

Para garantizar la mayor versatilidad de utilización de la disquera, se ha desarrollado un muelle especial a «C» que garantiza elevada flexibilidad (200 mm amplitud) y una larga vida operativa. Su forma simple y pura previene posibles obstrucciones de terreno y residuo.

La solución adecuada en ca da situación

TERRENO HÚMEDO EN INVIERNO
En invierno-primavera.
DRACULA HYDRO se puede utilizar para enterrar el residuo del cultivo y para la preparación del terreno en previsión de las siembras de primavera. Labranza hasta 30 cm de profundidad.

TERRENO SECO Y RICO DE RESIDUO
En verano.
Preparación sobre terreno no roturado para segunda cosecha. Gestión independiente de las secciones para una labranza superficial 15-20 cm.

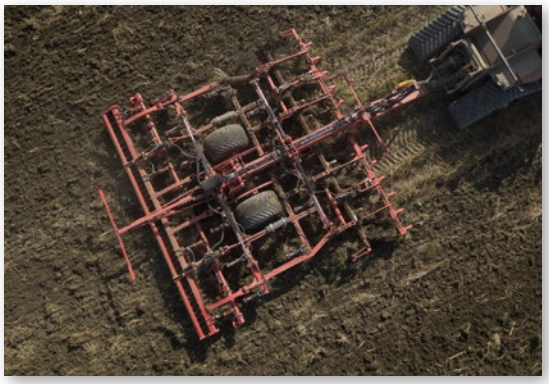

TERRENO RESISTENTE Y RICO DE RESIDUO
En otoño.
El cultivador DRACULA puede intervenir directamente en terreno no trabajado, incluso en presencia de abundante residuo. La disquera frontal y su elevado espacio libre permiten el máximo flujo de residuo y terreno.

Un rodillo universal para todas las condiciones de trabajo

DRACULA HYDRO 430

ALISADO Y NIVELACIÓN IDEALES

Para garantizar siempre el mejor ajuste de la sección posterior, es importante ajustar la profundidad del rodillo posterior (1) y actuar sobre la altura de los discos de nivelación (2). De esta manera se puede conseguir la correcta profundidad de trabajo y al mismo tiempo nivelar el suelo, cerrando los surcos creados por las anclas.

RODILLO RING PACKER: MÁXIMO RESULTADO EN CUALQUIER CONDICIÓN

DRACULA HYDRO lleva instalado un rodillo Packer de anillos de ø 600 mm, específico para consolidar el terreno. En este caso la huella vertical del rodillo permite afinar el terreno en la superficie, dejando más terrones en las capas inferiores abajo para un mejor desarrollo radical. El lecho de siembra que se crea presenta una alternancia entre franjas trabajadas y no trabajadas, para una mayor polivalencia en los terrenos húmedos.

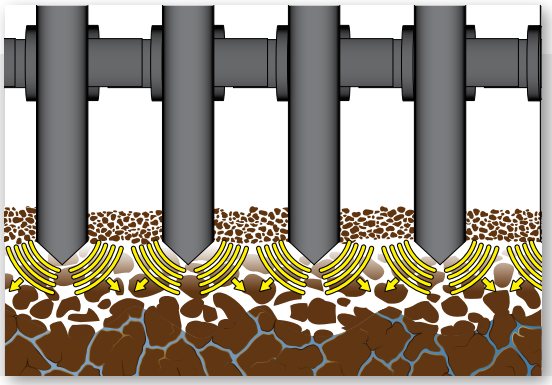

TRANSPORTE SEGURO POR CARRETERA
DRACULA HYDRO, con chasis fijo o abatible, puede ser homologado por MOTHER REGULATION con sistema frenado neumático a 40 km/h o frenado hidráulico de doble línea a 30 km/h. Con la máquina desenchufada, un freno de estacionamiento bloquea inmediatamente las ruedas. Dos patas robustas sostienen el equipo cuando está estacionado.

TAMAÑO REDUCIDOS INCLUSO EN EL TRANSPORTE
DRACULA HYDRO, con chasis fijo (en la configuración de 3 metros) o chasis plegable, tiene un tamaño en la carretera de solo 3 metros. Las versiones plegables están equipadas con soportes de bloqueo para evitar cualquier apertura accidental de las alas durante el transporte.

MASCHIO GASPARDO S.p.A.
Sede Legal y Planta Productiva
Via Marcello, 73
I-35011 Campodarsego (PÁDOVA) - Italia
Tel. +39 049 9289810 - Fax +39 049 9289900
info@maschio.com - www.maschiogaspardo.com

MASCHIO GASPARDO IBERICA S.L.
Sede Legal
Ronda General Mitre, 28-30
08017 Barcelona - España
Tel. +34 938 199 058 - Fax +34 938 199 059
info@maschio.com

09-22 Cod. W00230056R
Maschio Gaspardo Marketing Dept.

For graphic reasons, some pictures and images do not show the “EC” safety guards. Technical data and models shown in this catalogue are not binding. We reserve the right to revise the contents of this catalogue, to amend or improve the specifications without notice.