GASPARDO

GAMA MTR

Sembradoras neumáticas de precisión de doble disco

GAMA MTR

Sembradoras neumáticas de precisión de doble disco

Las sembradoras de precisión MTR son uno de los productos de GASPARDO más conocidos y apreciados. Una gama variada formada por diferentes modelos que satisfacen las necesidades de los agricultores de todo el mundo.
El elemento de siembra MTR, en común a toda la serie, realiza una siembra de calidad, manteniendo una profundidad uniforme y una distancia siempre regular entre las semillas.

La gama de sembradoras de precisión GASPARDO es la síntesis de un largo viaje, un know-how al que han contribuido generaciones enteras, con casi dos siglos de historia empresarial. Desde 1834 hasta hoy, la misión de GASPARDO sigue siendo la misma: proporcionar a los agricultores aperos cada vez más precisos e innovadores para sus trabajos.

JULIA

ÍNDICE

La unidad de siembra MTR	4
Precisión de siembra	6
Soluciones para todas las necesidades	8
Tecnología MINIMAX	10
PA1: tolva frontal para el abono	12
Sembradoras suspendidas con bastidor fijo	14
Sembradora suspendida con filas binadas	16
Sembradoras suspendidas con bastidor telescópico	18
Sembradoras suspendidas con espaciado entre filas variable	20
Sembradoras suspendidas con alas plegables	24
La unidad de siembra MTR HD	28
Sembradoras semisuspendidas	30
Sembradoras arrastradas para grandes extensiones	32
El cierre del surco de siembra y los terminales	34
Transmisión eléctrica ISOTRONIC	36
Agricultura de precisión	38

La unidad de siembra MTR

La siembra en todas las condiciones imaginables
La unidad MTR ha sido desarrollada para garantizar la máxima eficiencia y calidad durante la siembra de semillas monogermen. La robustez del bastidor, la variedad de configuraciones y sobre todo el grupo surcador de doble disco hacen que esta unidad de siembra sea perfecta para cualquier tipo de suelo, ya sea labrado de manera convencional o poco labrado.

Paralelogramo robusto
Los brazos de conexión de acero fundido permiten seguir de la mejor manera el perfil del suelo, incluso en condiciones no perfectamente lineales.

Carga variable de la unidad
El muelle de carga del paralelogramo es una garantía de adherencia constante al perfil de suelo. Presión ajustable hasta 150 kg.

Sin mantenimiento
El eje de transmisión de cardán homocinético garantiza una rotación uniforme del disco de siembra sin necesidad de mantenimiento.

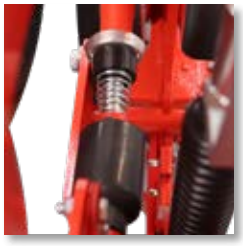

Exclusión de las filas de siembra
La transmisión de cada unidad de siembra se puede cómodamente interrumpir gracias a la exclusión mediante desenganche rápido del eje de cardán o mediante un comando eléctrico.

Excelente contacto semillas-suelo
Los discos surcadores de Ø 420 mm y de 4 mm de espesor crean un surco en «V» muy estrecho, lo que favorece la germinación de la semilla.

Siembra en terreno liso
La púa delantera facilita la rotura del suelo, mientras que el deflector desterronador libera la línea de siembra de los cuerpos gruesos.

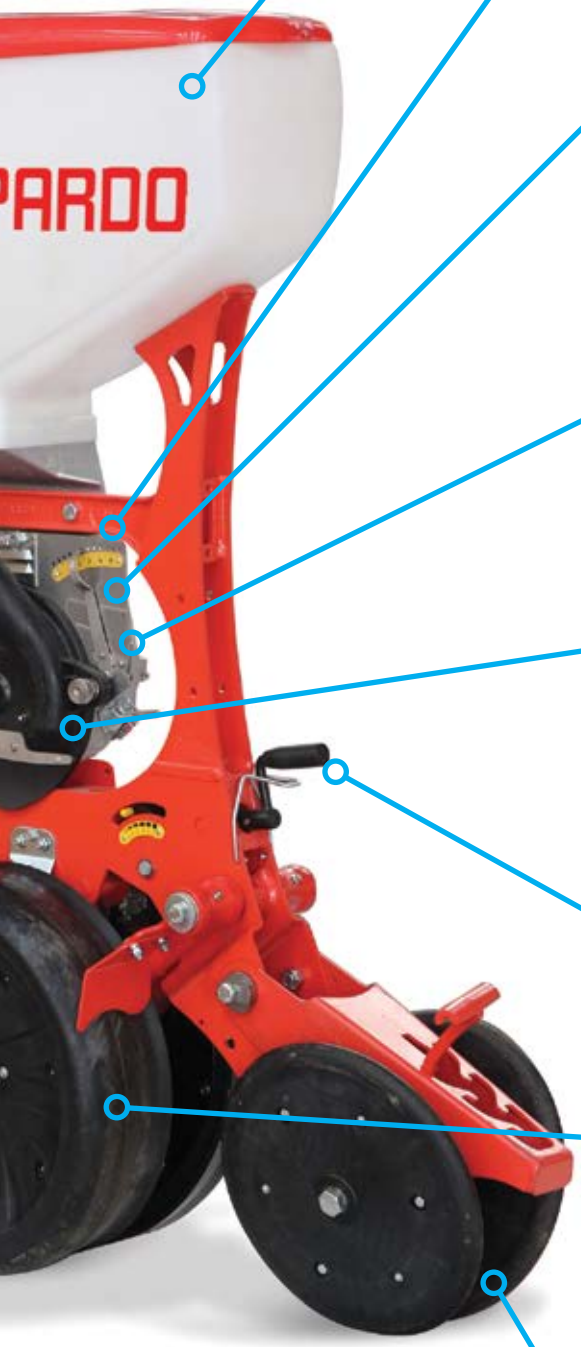

Alta autonomía
La tolva de 36 litros ha sido estudiada para minimizar el espaciado entre las filas estrecho; la versión de 60 litros ofrece la máxima autonomía de trabajo.

Cómoda inspección del disco
El sistema de distribución es fácil de inspeccionar a través de la mirilla de metal, incluso durante la siembra.

Una semilla a la vez
El sistema de doble selector garantiza la máxima regularidad en la distancia de siembra, evitando la doble semilla.

Descarga rápida de la semilla
Las tolvas se pueden vaciar con la abertura de compuerta del cuerpo distribuidor. El deslizadero suministrado de serie agiliza la recolección de la semilla.

Alta duración
La cubierta LONG LIFE CORE del distribuidor es de plástico con juntas de larga duración. Sustituir el disco de siembra es fácil y rápido.

Control minucioso de la profundidad
La manilla trasera ofrece una regulación continua y precisa de la profundidad (de 1 a 12 cm) incluso con semillas pequeñas.

Profundidad constante
Las ruedas de balancín son independientes y garantizan una profundidad de siembra absolutamente uniforme.

Acción de cierre perfecta
Las ruedas traseras cierran el surco y pueden ser distanciadas o desalineadas entre sí. La presión se regula con la palanca de 7 posiciones.

Precisión de siembra

¡Distancia de siembra precisa al milímetro!
La siembra de calidad que distingue la gama de sembradoras de precisión GASPARDO deriva de un sistema de distribución de semillas altamente sofisticado, fiable y al mismo tiempo sencillo de regular.

¡Distribución de calidad!
Una distribución simple, eficaz y precisa es sinónimo de siembra de calidad. El cuerpo distribuidor es el corazón de la unidad de siembra MTR: el material resistente e indeformable determina la calidad y la precisión que siempre han distinguido a los productos GASPARDO.

La elección del disco de siembra correcto
La amplia gama de discos de siembra perforados GASPARDO, junto con la calidad del sistema neumático de distribución, ofrece una serie de soluciones diseñadas para garantizar la máxima uniformidad incluso con semillas de formas y tamaños diferentes.

Doble selección regulable
La adherencia de una sola semilla a cada orificio del disco está garantizada por el sistema de doble selector. El primero se regula manualmente de acuerdo con el tipo de semilla, el segundo es fijo. De esta manera, las semillas se seleccionan tanto por encima como por debajo del orificio y se puede controlar mediante la mirilla de inspección.

Separación de la semilla garantizada
El expulsor permite la correcta separación de las semillas que tienden a permanecer adheridas al disco de siembra. GASPARDO ofrece dos tipos de expulsores, tanto para semillas pildoradas (por ejemplo remolacha) como recubiertas (por ejemplo maíz).

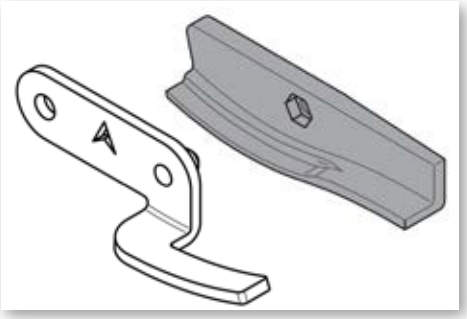

Descenso de la semilla sin rebotes
La forma especial del tubo de caída evita o limita que las semillas reboten durante su descenso. El clip de fijación del tubo mantiene el tubo perfectamente centrado, evitando un posible contacto con los discos abresurcos. La ausencia de vibraciones mejora la precisión de caída de cada semilla, acompañándola en el surco.

Profundidad de siembra constante

Ruedas de profundidad
Las ruedas de nivel mantienen la profundidad de siembra constante, incluso en presencia de irregularidades o de suelos esqueléticos, gracias al sistema de balancín que hace que su movimiento sea independiente.

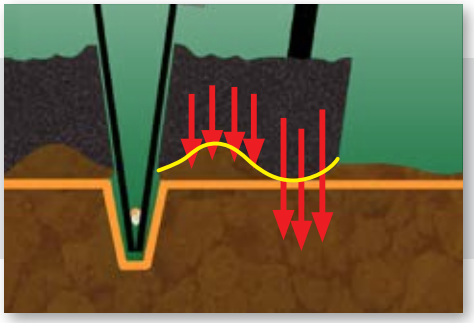

Reconsolidación del terreno
La forma de las ruedas permite una reconsolidación de la superficie del terreno en los costados del surco de siembra: gracias a su forma particular, se confiere una mayor presión en el exterior, manteniendo la parte interior más suave en proximidad del surco.

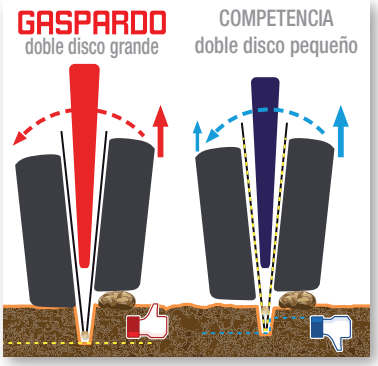

¡Los discos surcadores más grandes del mercado!
El diámetro de 420 mm de los discos permite la formación de un surco de siembra en «V» muy estrecho y profundo cuando es necesario. Esto mejora el contacto entre la semilla y el suelo, asegurando una excelente germinación y la rápida emergencia de la planta.

Surco en «V»
La reja colocada entre los dos discos abresurcos proporciona al surco una sección en «V», realizando al mismo tiempo un microlaboreo del lecho de siembra y proporcionando tierra suelta para optimizar la germinación de la semilla.

Soluciones para todas las necesidades

Sembradoras equipadas «ad hoc» dependiendo de las condiciones del suelo
Los accesorios puestos a disposición por GASPARDO ofrecen múltiples soluciones para garantizar una siembra siempre perfecta, con cualquier condición de suelo según las diferentes necesidades agronómicas y de cultivo.

Doble muelle para siembra directa
El elemento MTR esta' diseñado para poder añadir un segundo muelle de presión del elemento, obteniendo así un aumento de la presión del elemento sobre el suelo que permite el utilizo de la sembradora en condiciones de siembra directa y terrenos especialmente duros.

Cuchilla de disco
La cuchilla de disco delantera de 355 mm de diámetro está indicada para realizar una primera fisuración del terreno en suelos duros o húmedos, donde la apertura del surco de siembra es difícil. El perfil ondulado aumenta la eficacia de corte del residuo de cultivo.

Limpiador rotativo
Las ruedas en estrella, que se pueden o no combinar con la cuchilla de disco, despejan los residuos de cultivo de la línea de siembra, para garantizar una profundidad constante del surcado y un cierre eficaz del surco.

Ruedas de profundidad con radios
Las ruedas de profundidad de 3 radios evitan el problema de que la tierra se acumule entre ellas y el disco surcador en condiciones de elevada humedad, especialmente en terrenos limosos-arcillosos.

Tolva de 60 litros
La versión de tolva de 60 litros de capacidad está disponible para maximizar la autonomía de trabajo, reduciendo el tiempo requerido para la recarga de semillas.

Presión excelente de las semillas

Rueda apisonadora
La rueda de acero inoxidable presiona la semilla directamente en el surco en «V» para favorecer la germinación en suelos ligeros y francos de textura media, y es particularmente adecuada para semillas pildoradas (por ejemplo remolacha). Al mejorar el contacto entre la semilla y el suelo, permite una emergencia homogénea y rápida del cultivo, incluso en terrenos difíciles.

Presión adecuada
Acero inoxidable y 295 mm de diámetro: la rueda GASPARDO tiene las características ideales para presionar la semilla en el suelo. El rascador mantiene la superficie de la rueda en contacto directo con la semilla constantemente limpia y libre de la tierra húmeda.

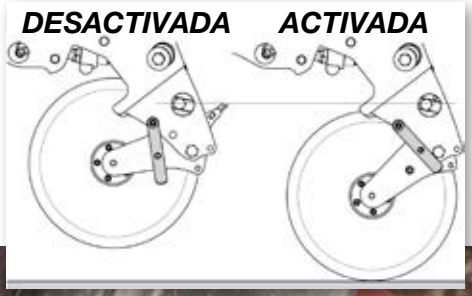

Flotante y desactivable
La rueda es flotante en los movimientos, es decir que es independiente del sistema de profundidad de siembra: supera la irregularidad en el surco y mantiene la presión uniforme sobre las semillas. La rueda se puede excluir fácilmente cuando no es necesaria.

Aletas cubresemillas
Las aletas cubresemillas, montadas inmediatamente detrás del tubo de caída, vuelven a colocar la tierra suelta en el surco de siembra, para garantizar la mejor germinación posible. Solución realmente útil en suelos húmedos y arcillosos para soportar las ruedas en «V» en el cierre del surco de siembra. Las aletas cubresemillas son regulables de acuerdo con la intensidad de laboreo requerido, y pueden excluirse cuando no son necesarias en condiciones de terreno muy seco.

Tecnología **MINIMAX**

Localización del abono granular
Con las sembradoras GASPARDO es posible personalizar la abonadora eligiendo tolvas de diferentes capacidades, hechas de plástico, de acero inoxidable o de chapa pintada (también de elevación frontal PA). Combinando el sistema surcador adecuado según el tipo de suelo con la presencia de residuos de cultivo en la superficie, se realiza una localización del abono al lado de la línea de siembra con distancia regulable.

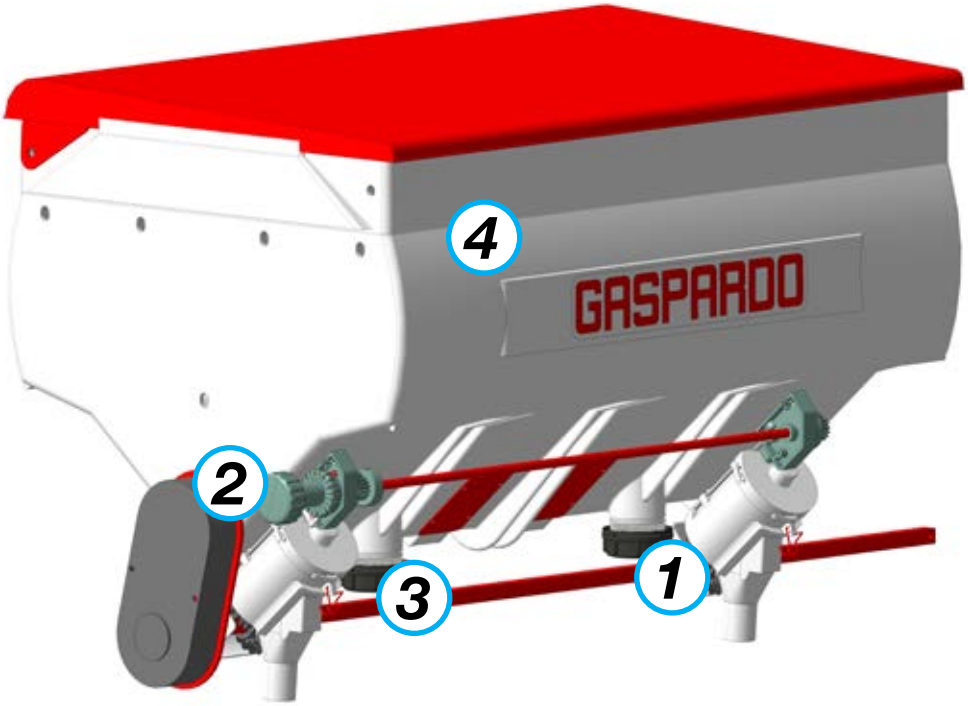

1

Distribuidor volumétrico MINIMAX
Regulación fácil de las diferentes dosificaciones de acuerdo con el tipo de producto a distribuir.

3

Vaciado fácil
Las bocas permiten vaciar el depósito para la limpieza.

Surcador de bota
Excelente solución para suelos de textura ligera o bien preparados y refinados, especialmente en condiciones donde hay poco residuo de cultivo en la superficie.

Surcador de doble disco
Adecuado para suelos finamente preparados y de laboreo mínimo. El doble disco realiza un corte eficaz del residuo de cultivo, creando el surco para el abono.

Distribución de los microgránulos

Defensa del cultivo y abono en las primeras etapas de desarrollo
El extremadamente práctico kit de microgranuladores MINIMAX de GASPARDO está formado por una serie de depósitos para productos granulares de 16 litros (30 litros opcional) y un sistema de regulación de la dosificación SPEEDY SET. Los geodesinfectantes, así como los abonos starter, se distribuyen con precisión en el surco de siembra, incluso en cantidades muy reducidas.

2

SPEEDY SET
Regulación centralizada de los distribuidores MINIMAX: rápida, precisa y cómoda.

4

Transporte limpio y continuo
En el interior, la rejilla extraíble filtra el paso de cuerpos extraños, mientras que el agitador en el fondo permite un transporte continuo a los distribuidores.

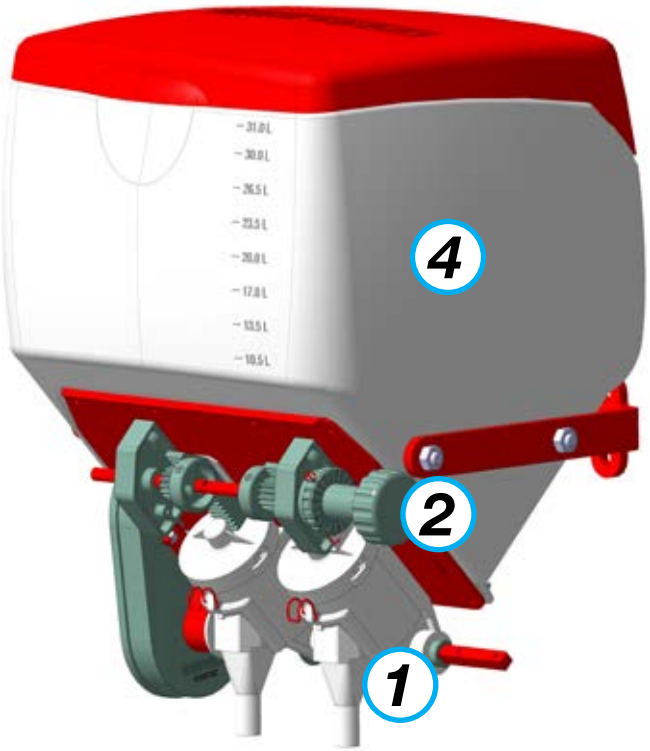

Distribuidor volumétrico
El distribuidor volumétrico MINIMAX dosifica con precisión el producto sin dañarlo, gracias al rodillo dosificador de goma de silicona. El material plástico evita la oxidación y no requiere lubricación.

Doble microgranulador
La combinación de ambos kits de microgranulación permite la distribución simultánea de dos productos diferentes. El producto del segundo depósito se puede verter en el tubo del microgranulador principal o, por separado, al cerrarse el surco de siembra (por ejemplo caracolicida).

PA1
Tolva frontal para el abono

Alta autonomía
Tolva de 1100 litros de capacidad con una cómoda abertura para la carga de big bags. Hay disponible una extensión para otros 400 litros de capacidad.

Faros delanteros
Grupo de faros con indicadores de dirección permiten trabajar en la oscuridad o con poca visibilidad.

Transporte neumático
Tubo de transporte del abono desde la tolva hasta los surcadores.

Potencia de soplido
Transporte fluido de los gránulos, tanto con dosis bajas como altas.

Distribución homogénea
Distribuidor volumétrico de acero fácilmente inspeccionable, con rodillo intercambiable.

Inspección fácil
Escalera para facilitar la carga y el control de la tolva.

Excelente equilibrado
La tolva PA1 compensa una parte de la carga de la sembradora con el eje delantero del tractor, disminuyendo la huella del tractor y mejorando la maniobrabilidad. El diseño compacto ofrece una visibilidad completa desde la cabina del conductor, tanto durante el trabajo como durante el transporte.

PA1 PACKER con rodillo de neumáticos
PA1 PACKER incorpora 4 neumáticos de apoyo: es la solución ideal para disminuir aún más la compactación del suelo, optimizando las condiciones de germinación de la semilla.

Polivalencia para varios sitios de trabajo
Con PA1 se optimizan las inversiones porque se puede combinar con muchos aperos MASCHIO GASPARDO: como tolva para el abono en binadoras HS, o para las semillas en sembradoras combinadas con cereales CENTAURO.

Dosificador volumétrico de accionamiento eléctrico

Dosificación uniforme
El distribuidor volumétrico dosifica automáticamente el abono de acuerdo con la velocidad de avance. El motor eléctrico, gracias a la gestión GENIUS MASTER, permite dosificaciones variables dependiendo del producto a distribuir. El cuerpo de aluminio y el material plástico del rodillo garantizan durabilidad y resistencia a la corrosión.

Rodillo de dos sectores
El rodillo dosificador de diámetro grande permite reducir la velocidad de rotación, garantizando una distribución fiable. Los dos sectores de células desalineadas evitan el efecto por «impulso», para una alimentación de producto siempre uniforme.

Sistema ISOBUS "GENIUS MASTER"
El sistema GENIUS MASTER simplifica la calibración de abono, permitiendo actuar desde el asiento del tractor y facilitando la visualización de los parámetros de trabajo y el accionamiento de las funciones. Con la ayuda de los sistemas satelitales, es posible la dosificación variable del abono, de acuerdo con la información del mapa de prescripción cargado en el terminal ISOBUS (pág. 38).

MAGA PA1

Solución disponible para MONICA, MAGICA, MAGA, MANTA y MANTA XL

Sembradoras suspendidas de bastidor fijo

MTR

MTR
La sembradora MTR es la solución ideal para las explotaciones agrícolas pequeñas, perfecta para situaciones donde no hay problemas de espacio para el transporte por carretera. Disponible con microgranuladores y con abonadora, siempre garantiza la mejor siembra posible.

Ruedas de transmisión traseras
El centro de gravedad de la sembradora más cerca al tractor mejora la maniobrabilidad durante el giro en el campo, lo que facilita el levantamiento del tractor. Las ruedas de transmisión están colocadas en la parte trasera.

Ruedas de transmisión delanteras
Para obviar el riesgo de atascos con piedras, también está disponible la versión de MTR con bastidor fijo con ruedas colocadas en la parte delantera.

Tolvas de plástico o de acero inoxidable para el abono

Robusto bastidor fijo suspendido

Modelo	Espaciado entre filas cm	Elemen-tos cant.	Abonadora cant. x L	Longitud bastidor cm	Peso kg
MTR - 4R	75	4	1 x 850 / 2 x 160	250 / 280	800 - 1010
MTR - 5R	75	5	2 x 200	350	920 - 1170
MTR - 6R	45 / 75	6	2 x 160 / 2 x 280	250 / 440	940 - 1300
MTR - 7R	60	7	2 x 280	420	1130 - 1410
MTR - 8R	75	8	4 x 160	580	1360 - 1930
MTR - 12R	45	12	4 x 200	580	2020 - 2650

MISTRAL
Sembradora de bastidor fijo de 8,50 m de longitud, con 12 o 18 filas para elevados requisitos de producción. Solución que combina economía y prestaciones, ideal para las explotaciones agrícolas de grandes dimensiones que requieren métodos de transporte adecuados también para largas distancias. Disponible tanto en la versión ligera como con carro integrado para facilitar el transporte.

Soluciones para el transporte
La versión ligera se puede transportar por carretera mediante el carro con ruedas directrices, proporcionado opcionalmente. La versión con carro integrado tiene un bastidor con lanza de remolque plegable para la conexión directa al enganche del tractor.

Terminal SERIO
Los parámetros durante el trabajo son controlados por el terminal SERIO con pantalla gráfica de 5,7” suministrado de serie. Una tarjeta SD permite almacenar los datos de trabajo.

Tolvas de 375 litros

Bastidor fijo con lanza de remolque plegable

Surcadores para el abono de doble disco

Modelo	Espaciado entre filas cm	Elemen-tos cant.	Abonadora cant. x L	Longitud bastidor cm	Peso kg
MISTRAL - 12R	70	12	4 x 375	850	2390 - 3330
MISTRAL - 18R	45	18	4 x 375	850	3030 - 4030

Sembradora suspendida con filas binadas

MTR TWIN

MTR TWIN
Modelo de sembradora de precisión que logra sembrar filas binadas en una sola pasada para una mejor disposición de las semillas, útil sobre todo con cultivos como el maíz y la soja. MTR TWIN es una solución innovadora que garantiza un aumento del rendimiento de los cultivos y una consiguiente reducción en los costos.

Unidad de siembra MTR NARROW
MTR NARROW es la combinación independiente de dos unidades de siembra MTR, específica para una siembra de filas binadas de alta calidad, para una distancia de 25 cm, con un espaciado entre filas de 75 cm.

Ruedas de profundidad estrechas
Las ruedas de control de la profundidad de siembra de anchura reducida (400 x 65 mm) permiten el paso correcto de la tierra y de los residuos de cultivo entre las unidades binadas.

Reenvío por cadena
Las unidades MTR NARROW del rango posterior están conectadas a la transmisión mecánica principal mediante un reenvío por cadena.

Abonadora
MTR TWIN está equipada con múltiples tolvas de plástico de 160 o 200 litros para la abonadora y con surcadores de doble disco.

Modelo	Espaciado entre filas cm	Elemen-tos cant.	Abonadora cant. x L	Longitud bastidor cm
MTR TWIN - 4x2R	75	4 x 2	2 x 200	300
MTR TWIN - 6x2R	75	6 x 2	4 x 160	580
MTR TWIN - 8x2R	75	8 x 2	4 x 200	680

Sistema QUINCOINCE
GASPARDO ha desarrollado QUINCOINCE, un sistema de distribución sincronizada entre las unidades binadas MTR NARROW capaces de determinar una desalineación precisa de los discos de siembra, para una disposición triangular, con la máxima fiabilidad y precisión.

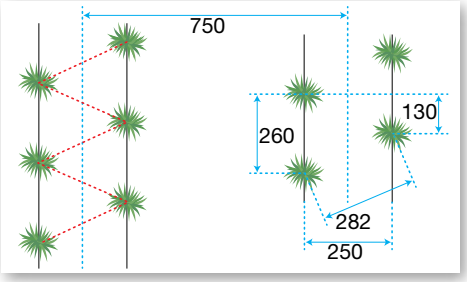

Mejor colocación de las semillas
Las filas binadas espaciadas de 25 cm garantizan una distancia lineal de 26-28 cm entre las semillas desalineadas. A pesar de aumentar la inversión de siembra, la cobertura del cultivo en el suelo es mejor.

Desarrollo del cultivo más eficiente
La técnica de cultivo de filas binadas explota el suelo de manera más eficiente, garantizando:
- mayor inversión de siembra
- mejor desarrollo radicular y foliar
- menos competencia por nutrientes, agua y luz durante el crecimiento
- control natural de las malezas
- riego por goteo más eficiente

Una sola inversión
MTR TWIN permite la gestión de los cultivos con los aperos estándares, desde las binadoras hasta las cosechadoras. El espaciado entre filas permanece sin cambios garantizando el paso de los tractores con las clásicas vías.

Sembradoras suspendidas de bastidor telescópico

MTE

MTE
Práctica y fiable, MTE es la sembradora ideal para pequeñas y medianas explotaciones agrícolas donde principalmente se siembra maíz, con frecuentes transportes por carretera. MTE, con 6 o 7 unidades de siembra, está equipada con un bastidor de 4,30 m, con cierre telescópico de las unidades exteriores a 3,00 o 3,40 m.

Gálibo de circulación de 3 metros por 6 filas
El bastidor doblemente telescópico permite un ancho de trabajo de más de 4,00 m, pero con un gálibo de circulación de tan solo 3,00 m. Las ruedas en la posición trasera garantizan la máxima precisión de transmisión.

Gálibo de circulación de 3,40 metros por 7 filas
La versión de MTE de 7 filas con un espaciado entre filas de 60 cm está equipada con bastidor telescópico hidráulico tipo simple, para un gálibo de circulación de 3,40 m, siempre con ruedas traseras.

Modelo	Espaciado entre filas cm	Elemen-tos cant.	Abonadora cant. x L	Longitud bastidor cm	Peso kg
MTE - 6R	70 / 75	6	1 x 1200	430	1280 - 1605
MTE - 6R	70 / 75	6	2 x 200	430	1160 - 1430
MTE - 7R	60	7	2 x 200	430	1260 - 1520

MARTA
Con MARTA se puede sembrar maíz y realizar cultivos con un espaciado entre filas ancho, reduciendo al mínimo el gálibo de circulación gracias al cierre hidráulico de las unidades exteriores. Solución ideal para áreas con caminos estrechos o poco accesibles.

Gálibo mínimo
El posicionamiento delantero de las ruedas de transmisión permite que el bastidor telescópico de doble extensión se cierre a 2,55 o 3,00 m, dependiendo de la tolva elegida para el abono.

Marcadores de filas de disco dentado

Ruedas de transmisión delanteras

Tolva de chapa pintada de 1200 litros o de acero inoxidable de 850 litros

Cierre telescópico de las unidades exteriores

Modelo	Espaciado entre filas cm	Elemen-tos cant.	Abonadora cant. x L	Longitud bastidor cm	Peso kg
MARTA - 6R	70 / 75	6	1 x 850	400	1150 - 1400
MARTA - 6R	70 / 75	6	1 x 1200	400	1280 - 1550
MARTA - 7R	50 / 60	7	-	400	1390 - 1480

Sembradora telescópica con distanciado entre filas variable

MONICA

MONICA
MONICA, punto de referencia para los agricultores y subcontratistas para la siembra de cultivos de diferentes espaciados entre filas, es la sembradora de bastidor telescópico suspendido con un gálibo de circulación de 2,55 m. Modelo polivalente, permite variar el distanciado entre filas de 45 a 75 cm para la siembra de múltiples cultivos con una sola inversión. Surcadores de bota o de doble disco para el abono.

Bastidor telescópico ajustable
MONICA incorpora un bastidor telescópico ajustable que, gracias al cierre de accionamiento hidráulico, permite un gálibo de circulación compacto de solo 2,55 m. Las ruedas de transmisión montadas en la parte delantera reducen el riesgo de atascos debido a piedras.

Exclusión de la unidad central
Con el kit opcional de exclusión de la unidad central, MONICA de 7 filas se puede transformar para sembrar con 6 filas con un espaciado entre filas de 75 cm.

Tolva del abono de acero inoxidable de 850 litros o PA1 frontal

Cierre telescópico de las unidades exteriores

Surcadores de bota o de doble disco para el abono

Ruedas de transmisión delanteras

Modelo	Espaciado entre filas cm	Elementos cant.	Abonadora cant. x L	Longitud bastidor cm	Peso kg
MONICA - 6R	45-75	6	1 x 850	413	1260 - 1680
MONICA - 7R	45-50 (60-75-80)	7 (6)	1 x 850	413	1370 - 1790

El distanciado entre filas variable hecho por GASPARDO

Una sola inversión para todos los cultivos de filas
El espaciado entre filas variable de MONICA, MAGICA y MAGA garantiza una gran versatilidad de empleo. Estos modelos pueden sembrar todos los cultivos en filas, como maíz, soja, remolacha, colza, girasol, sorgo y algodón, realizando operaciones simples de ajuste y permitiendo así variar el distanciado entre filas en un momento.

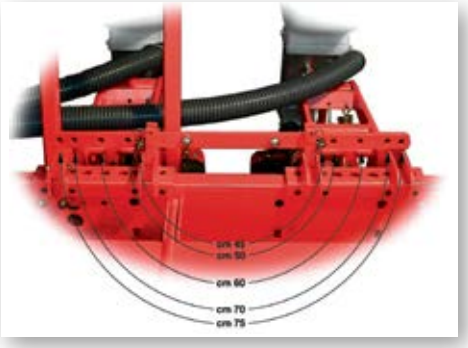

Ajuste rápido del distanciado entre filas
Las varillas de fin de carrera permiten regular la sembradora con el distanciado entre filas deseado. Es suficiente desplazar los pernos de bloqueo de cada unidad de siembra a los orificios numerados correspondientes. Accionando el sistema hidráulico, en un momento las unidades se reposicionan de acuerdo con el distanciado entre filas escogido.

Cambio de palancas
Las sembradoras de espaciado entre filas variable están equipadas con el cambio de 16 relaciones, ajustable con dos palancas cómodas. De esta manera se evita la intervención directa en las ruedas dentadas y en las cadenas para ajustar la distancia de siembra.

Espaciadores para ruedas de transmisión
Las ruedas de transmisión delanteras R22 de MONICA, MAGICA y MAGA se pueden espaciar con el kit adecuado para modificar la vía de la sembradora.

Sembradoras con alas plegables con distanciado entre filas variable

MAGICA

MAGICA
La versatilidad de trabajo de MAGICA es lo que distingue a esta sembradora con alas plegables, que permite modificar el distanciado entre filas y un sistema de abono con surcadores de bota.

MAGA
MAGA es la versión de sembradora con alas plegables que incluye el surcador del abono de doble disco, ideal para los residuos de cultivo abundantes, siempre que no sean piedras.

Modelo	Espaciado entre filas cm	Elemen-tos cant.	Abonadora cant. x L	Longitud bastidor cm	Peso kg
MAGICA/MAGA - 6R	45-50-60-70-75-80	6	1 x 900	457	1330 - 2000
MAGICA/MAGA - 7R	45-50-60 (70-75-80)	7 (6)	1 x 900	457	1430 - 2140
MAGICA/MAGA - 8R	45-50-60-70-75-80	8	1 x 900	600	1710 - 1910
MAGICA/MAGA - 9R	45-50-60 (70-75-80)	9 (8)	1 x 900	600	1840 - 2600
MAGICA - 12R	45-50 (70-75)	12 (8)	1 x 900	600	2250 - 2700

Bastidor telescópico ajustable con alas plegables
MAGICA y MAGA incorporan un bastidor que, gracias a la agrupación telescópica de las unidades de siembra y al cierre de las alas plegables, permite un gálibo de circulación de tan solo 3,00 m para los modelos de 6-7-8 filas y 3,20 m para los modelos de 8-9-12 filas.

Alas laterales desmontables
Las alas plegables de los modelos MAGICA y MAGA se pueden desmontar fácilmente para evitar los obstáculos en los costados de las parcelas cuando se trabaja con un espaciado entre filas estrecho.

MAGICA 12/8 filas
MAGICA también está disponible en la versión especial con transmisión eléctrica transformable de 12 (45-50 cm) a 8 filas (70-75 cm). Con un simple kit suministrado de serie, el desenganche de los elementos es fácil y rápido. A pesar de las 12 unidades de siembra totales, MAGICA 12 tiene un gálibo de circulación de tan solo 3,20 m.

Microgranulador con flujo de aire

Kit de transformación rápida de 12 a 8 unidades

Gálibo de circulación de 3,20 metros

Ruedas de profundidad estrechas

Sembradoras suspendidas con alas plegables

MIRKA

MIRKA
MIRKA es la solución ideal para los profesionales que desean realizar una siembra y un abono localizado a través de un único apero suspendido con conexión trasera. Modelo de 8 filas con distanciado entre filas de 75 cm, incorpora un bastidor con alas plegables hidráulicas para un gálibo de circulación de solo 3,00 m.

Ruedas de transmisión traseras
Las cuatro ruedas de transmisión, dos para el bastidor principal y una por cada ala plegable, están colocadas en la parte posterior del bastidor y se caracterizan por una gran sección.

Sinfín de carga
El cómodo y práctico sinfín permite reducir el tiempo necesario para cargar el abono en la abonadora cuando no están a disposición las big bags.

Modelo	Espaciado entre filas cm	Elemen-tos cant.	Abonadora cant. x L	Longitud bastidor cm	Peso kg
MIRKA - 8R	75	8	1 x 1400	580	2980 - 3050

Los bastidores con alas plegables de GASPARDO

Bastidores que se adaptan al perfil del suelo
Las sembradoras con alas plegables se distinguen por su gran capacidad de trabajo y la comodidad de gestión de las dimensiones, gracias a bastidores hidráulicos de secciones independientes que permiten un cierre vertical.

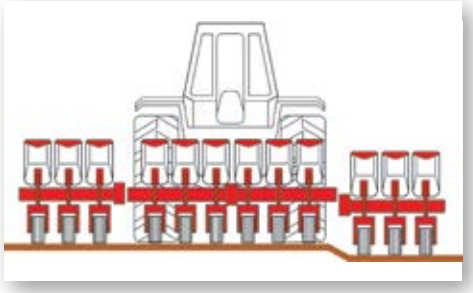

Soluciones independientes del bastidor
Las secciones laterales, flotantes durante la siembra, permiten acompañar mejor el perfil del terreno y garantizan la superación de los obstáculos sin tener que realizar maniobras incómodas. Cada sección incorpora su propio grupo de transmisión a las unidades de siembra.

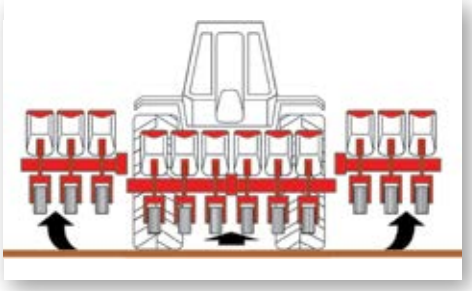

Sistema de compensación de las alas
WINGS UP™ es el sistema de compensación que mantiene las alas laterales suspendidas durante la elevación de la sembradora, mejorando la maniobrabilidad para un giro fácil, incluso en pendientes o para evitar obstáculos en el campo.

MANTA

Sembradoras suspendidas con alas plegables

MANTA XL

MANTA
MANTA, ideal para la siembra en cualquier tipo de terreno, combina importantes capacidades de trabajo con la practicidad de uso. Modelo con cierre con alas plegables, se adapta perfectamente a terrenos no preparados de manera uniforme y no lineales.

Alas plegables
El bastidor con alas plegables hidráulicas permite un cierre rápido y seguro de las alas laterales para la circulación por carretera con un gálibo de 3,00 m. Ruedas de transmisión traseras para los modelos de 8 filas; delanteras para los modelos de 12 filas.

Bastidor compacto
Las versiones con 8 unidades de bastidor compacto (TC) permiten el cierre a 2,55 m para el transporte por carretera, simplificando la maniobrabilidad. La abonadora está disponible con la combinación a la tolva frontal PA1 y con los surcadores de bota.

Tolvas de plástico 4 x 160 litros disponibles para bastidor largo

Cierre hidráulico vertical de las alas laterales

Modelo	Espaciado entre filas cm	Elemen-tos cant.	Abonadora cant. x L	Longitud bastidor cm	Peso kg
MANTA TC - 8R	70 / 75 / 80	8	-	580	2240 - 2360
MANTA - 8R	70 / 75 / 80	8	4 x 160	580	2260 - 2820
MANTA - 12R	45 / 50 (75)	12 (8)	-	580	2690 - 2820

PA1 PACKER

MANTA XL

Fabricada para satisfacer las necesidades de los subcontratistas y explotaciones agrícolas de grandes dimensiones, MANTA XL es la sembradora equipada con bastidor de plegado hidráulico con secciones de cierre telescópico. La alta productividad, dada por las 12 unidades a 75 cm de distanciado entre filas, y la adaptación a perfiles heterogéneos del suelo, la convierten en un apero ideal para los profesionales de la siembra.

Bastidor con alas plegables telescópicas

El robusto bastidor con alas plegables hidráulicas permite un cierre rápido y seguro de las alas exteriores, que a su vez se cierran de manera telescópica para permitir la circulación por carretera con un gálibo de tan solo 3,00 m, no obstante el amplio ancho de trabajo. Las ruedas de transmisión están colocadas en la parte trasera.

Modelo	Espaciado entre filas cm	Ele-mentos cant.	Abonadora cant. x L	Longitud bastidor cm	Peso kg
MANTA XL - 12R	70	12	-	900	3230 - 3830
MANTA XL - 12R	75	12	-	900	3230 - 3830
MANTA XL 340 - 12R	80	12	-	960	3230 - 3830

¡La siembra nunca da sido tan directa!

Unidad de siembra para siembra directa
MTR es la máxima expresión de eficacia y versatilidad en el campo de la siembra de precisión. Una unidad desarrollada minuciosamente para garantizar la mejor calidad de siembra
en suelos no labrados o muy duros. El elemento MTR se puede configurar con accesorios como el disco abridor, el disco aparta rastrojo y el doble muelle de presión que lo para satisfacer las necesidades del agricultor en situaciones de trabajo muy difíciles, especialmente en condiciones de residuos y de suelos duros.

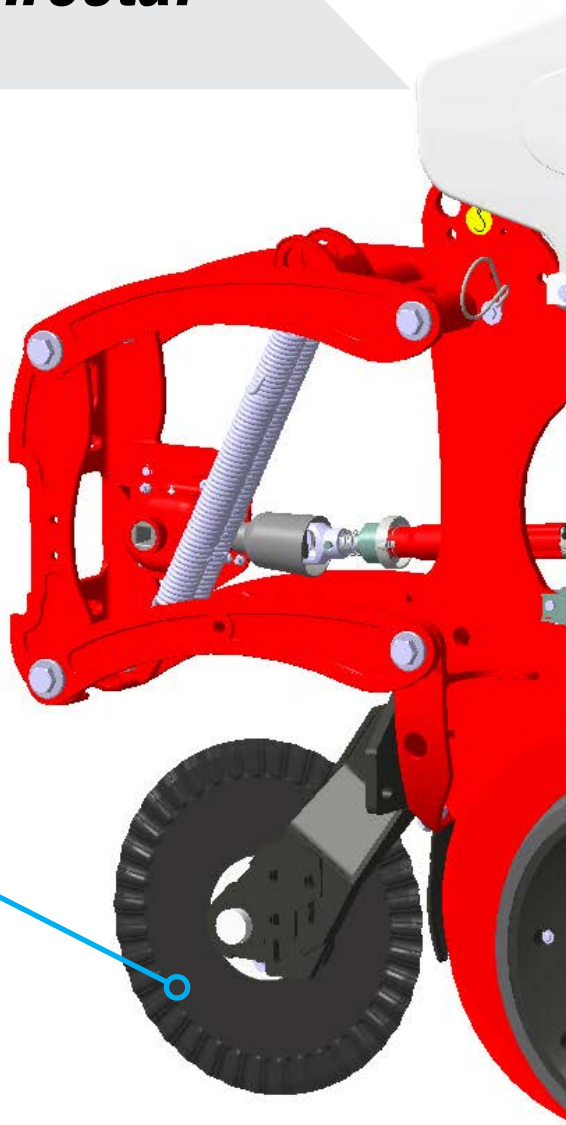

Fácil fisuración y limpieza de la línea de siembra
La cuchilla de disco delantera fisura el suelo para facilitar el surcado y corta los residuos de cultivo para evitar que puedan plegarse en el surco y provocar problemas de germinación cuando entran en contacto con la semilla.
El limpiador rotatorio, combinable con la cuchilla, es útil en caso de una gran presencia de residuos de cultivo en la superficie.
Desvía la biomasa desde la línea de siembra al distanciado entre filas, manteniendo constante la profundidad de deposición de la semilla.

Alta autonomía de siembra
En el elemento MTR HD, la tolva para las semillas tiene una capacidad de 60 litros para optimizar la productividad de las sembradoras y reducir las paradas para que el operador recargue la tolva.

Emergencia rápida del cultivo
La unidad que cubre el surco está fabricado de acero fundido y garantiza una alta presión de cierre. Las ruedas en V de 1”x14” se suministran de caucho de serie, opcionalmente ambién están disponibles de hierro fundido para los terrenos más duros.

Sembradoras semisuspendidas

RENATA HD

ROMINA: bastidor fijo
ROMINA, una sembradora versátil y de alto rendimiento, se puede combinar con tractores de potencias y pesos reducidos gracias al bastidor fijo arrastrado. El enganche de dos puntos y las ruedas de elevación hidráulicas hacen que la maniobrabilidad sea aún más fácil. La lanza de remolque se puede plegar para reducir el espacio requerido para el almacenamiento de la máquina.

Cómoda regulación de abono
El cambio de tres levas en baño de aceite centraliza la regulación de distribución del abono en el costado de la tolva. La palanca con escala graduada simplifica enormemente la operación.

Distribuidor de sinfín
El sistema de distribución de sinfín puede distribuir cualquier tipo de abono con extrema precisión, tanto granos de tamaños no homogéneos como productos en polvo.

Surcadores de doble disco para el abono

Tolvas de plástico (2 x 800 litros)

Lanza plegable

Modelo	Espaciado entre filas cm	Elemen-tos cant.	Abonadora cant. x L	Longitud bastidor cm	Peso kg
ROMINA - 6R	70 / 75 / 80	6	2 x 800	520 - 580	2100 - 2630
ROMINA - 8R	70 / 75 / 80	8	2 x 800	580 - 750	2200 - 2900

RENATA R y RENATA HD: bastidor plegable

RENATA HD, una solución perfecta en todas las condiciones imaginables, es la mejor opción para las explotaciones agrícolas donde la siembra en suelo labrado de manera convencional o poco labrado se alterna con el suelo duro. El bastidor robusto y la unidad de siembra MTR HD convierten a RENATA HD en la compañera ideal para los subcontratistas más exigentes. RENATA R también está disponible con la clásica unidad de siembra MTR para suelos labrados de manera convencional o poco labrados.

Plegado frontal

El bastidor semisuspendido de los modelos RENATA se pliega frontalmente, reduciendo el gálibo para la circulación por carretera a solo 3 metros. La operación de cierre tarda unos segundos, agilizando así la transferencia de un campo a otro.

Transmisión con ruedas de contacto

El sistema de ruedas de contacto garantiza una transmisión uniforme en todas las condiciones de trabajo, excluyendo inmediatamente la distribución de las semillas cuando la sembradora se levanta durante los giros en el campo.

Marcadores de filas de disco dentado

Tolva de plástico de 1600 litros

Surcadores de doble disco para el abono

Modelo	Espaciado entre filas cm	Ele-mentos cant.	Abonadora cant. x L	Longitud bastidor cm	Peso kg
RENATA R - 8R	70 / 75	8	1 x 1600	600	3700 - 4450
RENATA HD - 8R	70 / 75	8	1 x 1600	600	3700 - 4450

Sembradoras arrastradas para grandes extensiones

JULIA

METRO
El bastidor arrastrado plegable, de 2 secciones flotantes, se adapta también a suelos irregulares. El cierre plegable frontal reduce el gálibo de circulación a 6,00 m.

Bastidor principal que se puede combinar con una sembradora en línea MEGA de 12 metros

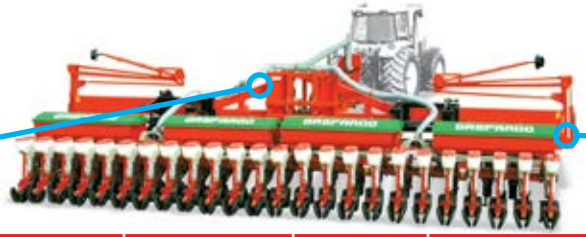

Tolva de chapa pintada (4 x 950 litros)

Modelo	Espaciado entre filas cm	Elementos cant.	Abonadora cant. x L	Peso kg
METRO - 16R	70	16	4 x 950	2240 - 2360
METRO - 18R	70	18	4 x 950	2260 - 2820
METRO - 24R	45	24	4 x 950	2690 - 2820

MAXIMETRO
El bastidor arrastrado plegable de 3 secciones altamente flexible, acompaña el perfil del suelo con una carrera de inclinación total de 16 grados, manteniendo una profundidad de siembra constante en todos los elementos. El plegado rápido permite un transporte con un gálibo de circulación de 6,00 m.

Tolva de abono centralizada de 7500 litros

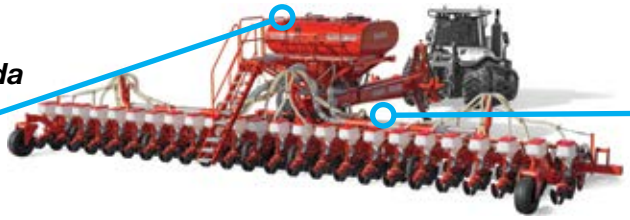

Transporte sobre orugas de caucho

Modelo	Espaciado entre filas cm	Elementos cant.	Abonadora cant. x L	Peso kg
MAXIMETRO - 24R	70 / 75	24	1 x 7500	2240 - 2360
MAXIMETRO - 36R	70	36	1 x 7500	2260 - 2820

JULIA

JULIA es el nuevo buque insignia de GASPARDO, con una impresionante capacidad de trabajo gracias a las 24 unidades de siembra para un frente de trabajo de 16 metros y gracias al bastidor flexible, con una carrera de inclinación total de 10 grados. El plegado frontal de las dos secciones del bastidor permite la circulación por carretera con un reducido gálibo.

La tolva de gran capacidad está dividida en dos compartimentos, 2000 litros para la semilla y 7000 litros para el abono. Las tres puertas herméticas y de amplia apertura simplifican los suministros con los big bags.

La unidad de siembra MTR HD garantiza altos estándares de siembra frente a cualquier condición en el campo.

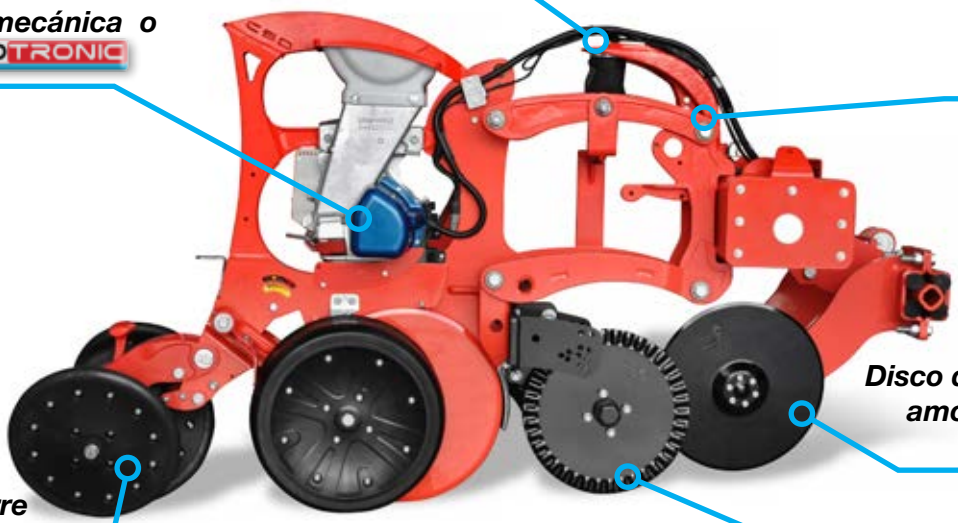

Modelo	Espaciado entre filas cm	Ele-mentos cant.	Capacidad de semillas cant. x L	Capacidad de abono L	Longitud bastidor cm
JULIA 24R	70	24	2000	7000	1680

El cierre del surco de siembra

El grupo de cierre del surco
Las ruedas, colocadas en «V», completan la siembra cerrando el surco, colocando tierra fresca y ejerciendo presión sobre ella. La consolidación resultante permite un excelente contacto entre la semilla y el suelo, optimizando la germinación y la emergencia del cultivo.

Soporte para MTR: de acero estampado con palanca de regulación de 7 posiciones y 3 tipos de ruedas

Ruedas de caucho de Ø 12" sección 2" Para suelos sueltos, bien preparados, no excesivamente húmedos.

Ruedas de caucho de Ø 12" sección 1"
Para suelos difíciles, muy húmedos o poco labrados.

Ruedas de hierro fundido de Ø 12" sección 1"
Para suelos poco labrados o muy duros.

Soporte para MTR HD: de acero fundido con palanca de regulación de 5 posiciones y 2 tipos de ruedas.

Ruedas de caucho de Ø 14" - sección 1"
Para suelos poco labrados.

Ruedas de hierro fundido de Ø 14" - sección 1"
Para suelos duros, especialmente en condiciones difíciles.

Adaptación a cualquier condición de siembra: dependiendo del tipo de terreno, de las necesidades agronómicas y de las condiciones de trabajo en el campo, es fundamental adaptar el grupo de cierre del surco con simples regulaciones.

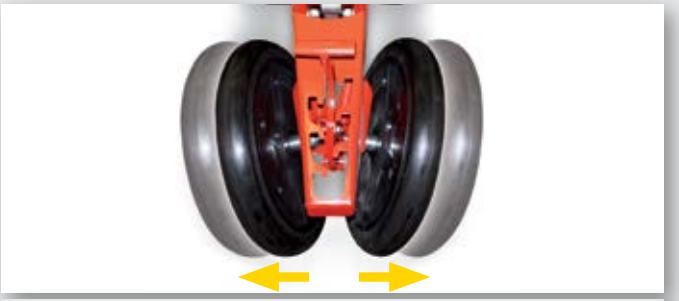

Distanciamiento de las ruedas
Optimiza el cierre del surco en función de la profundidad de siembra y evita que se formen oclusiones y acumulación de residuos de cultivos o piedras.

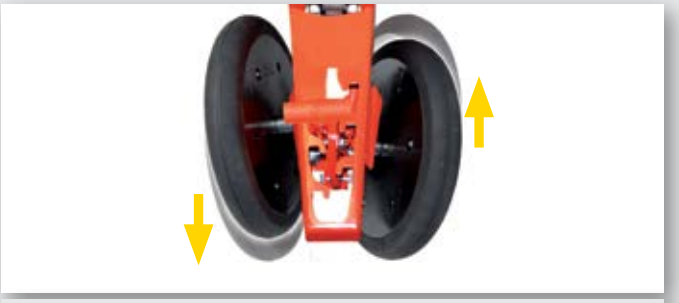

Desalineación de las ruedas
Mejora el paso de los residuos y de la tierra entre las ruedas, minimizando el riesgo de acumulación de cuerpos extraños

Terminales de siembra

Todos los parámetros bajo control con el terminal adecuado
GASPARDO, especialista en el sector de la siembra de precisión, ofrece una serie de terminales con pantalla e instalables en la cabina del tractor para la gestión de los parámetros de trabajo y de los comandos relativos a la desactivación eléctrica de las filas.

HCS

- Área labrada parcial y total (ha)

V1200

hasta 12 filas

- Alarma de control de siembra por fila
- Área labrada parcial y total (ha)

MCE 6000

hasta 6 filas

- Alarma de control de siembra por fila
- Área labrada parcial y total (ha)
- Velocidad de trabajo (km/h)
- Distancia de siembra media por cada fila o total (cm)
- Densidad de siembra (semillas/m²)
- Predisposición para la exclusión de filas

MCE 12000

hasta 12 filas

Desconexión electromagnética de las unidades
Las desconexiones electromagnéticas permiten la desactivación individual de las unidades de siembra a través del comando eléctrico dado desde el terminal MCE o el protocolo ISOBUS. La transmisión se interrumpe a nivel de sembrador, sin riesgo de dañar las semillas. Después de una interrupción de siembra, la reanudación se produce instantáneamente ya que el sistema neumático permanece activo.

Fotocélulas de control de siembra
Las fotocélulas a la salida del cuerpo distribuidor comprueban el paso efectivo de la semilla al tubo de caída. La alarma acústica de control de siembra advierte al operador inmediatamente en caso de fallas o de tolva vacía.

Transmisión eléctrica ISOTRONIC

Sembradoras de transmisión eléctrica

ISOTRONIC es el revolucionario sistema de transmisión eléctrica con protocolo de comunicación ISOBUS para las unidades de siembra MTR y MTR HD. Una solución innovadora que simplifica constructivamente la mecánica de las sembradoras: ya no hay más grupos de cambio, cadenas y ejes de cardán, por lo que el terminal del tractor se convierte en el centro de mando de la siembra.

Tecnología que satisface las necesidades del agricultor

- Menos componentes mecánicos para el mantenimiento
- Distancia de siembra gestionada por el terminal del tractor
- Control y variación en tiempo real de las funciones de siembra
- Comunicación ISOBUS entre la sembradora y el tractor
- Gestión con el sistema GENIUS MASTER
- Precision Farming: dosificación variable y cierre automático de las secciones
- Interconexión a distancia con MG-Live (Agricultura 4.0)

Distancia de siembra con la máxima regularidad

Cada unidad tiene un motor eléctrico que guía directamente el disco de siembra: la distribución es precisa e inmediata, una característica que hace que ISOTRONIC sea la solución ideal para una distancia de siembra perfecta, incluso a altas velocidades de trabajo.

Calidad de siembra y optimización de los recursos

ISOTRONIC maximiza la calidad de la siembra, eliminando las imprecisiones debidas a los límites de construcción de los sistemas mecánicos. Con la transmisión eléctrica se optimiza el uso de los input de cultivo, con la consecuente reducción de los derroches y una mayor eficiencia de producción.

Disco de siembra
Los discos de siembra son compatibles e intercambiables con los de las sembradoras GASPARDO convencionales

Cárter de protección Protege el motor eléctrico contra golpes y polvo

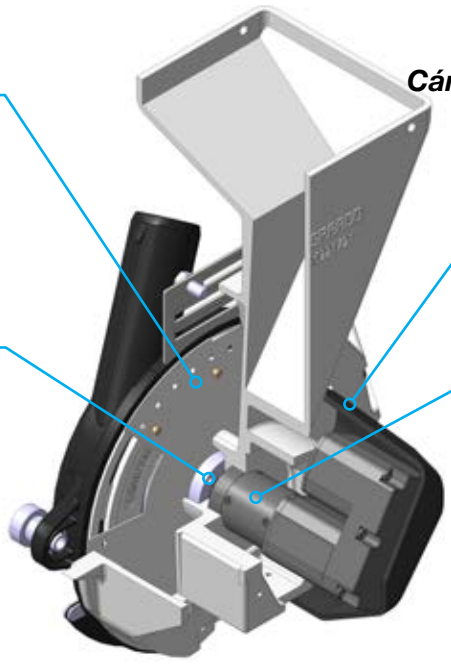

Cabeza del eje hexagonal
Máxima uniformidad en la rotación del disco distribuidor

Motor eléctrico de 12 V Estructura hermética, máxima fiabilidad y duración

GENIUS MASTER

Lenguaje universal ISOBUS

GENIUS MASTER simplifica la comunicación con ISOTRONIC gracias al terminal ISOBUS del tractor: un solo cable de conexión permite la conexión entre la sembradora y el tractor para el control y la gestión de todas las funciones de siembra.

Cable de conexión universal

Compatibilidad con los equipos ISOBUS MASCHIO GASPARDO

Lenguaje universal con las principales marcas de tractores

Soluciones para tractores sin ISOBUS

GASPARDO proporciona el kit de compatibilidad que incluye el terminal ISOBUS y los cables que permiten la comunicación entre ISOTRONIC y los tractores sin ISOBUS.

TERA 7

- Regulación de la distancia de siembra
- Alarmas de siembra
- Cierre manual de las secciones
- Visualización de los parámetros de siembra

TOUCH 800

- Funciones de TERA 7
- Importación de mapas de prescripción
- Exportación de datos georreferenciados de siembra
- Cierre automático de las secciones
- Dosificación variable de input

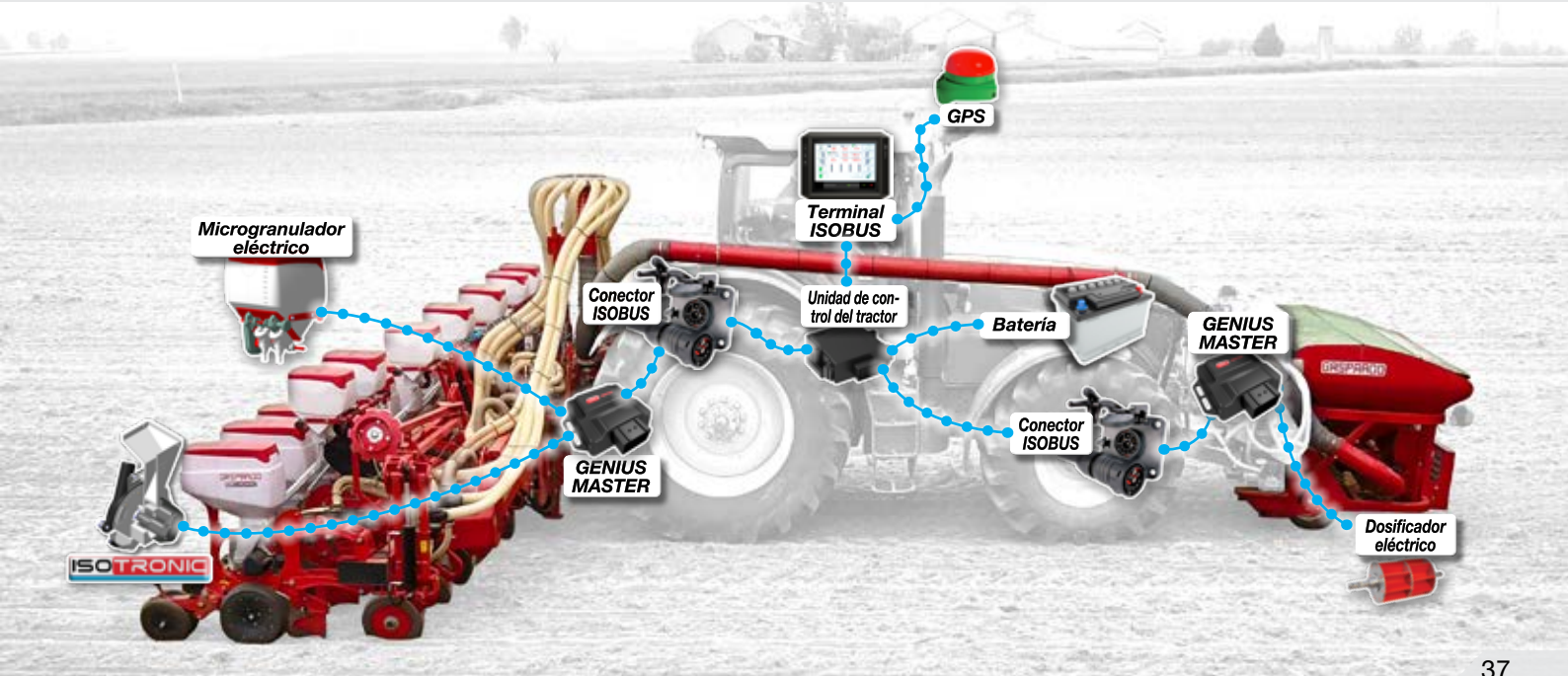

Agricultura de precisión

, tecnología de vanguardia de la Agricultura de precisión
El sistema GENIUS MASTER aplica completamente las funcionalidades ISOBUS relacionadas con la Agricultura de precisión. En este sentido, el terminal traduce de los mapas de prescripción la información sobre la conformación y la fertilidad variable de los terrenos, emitiendo los comandos automáticos a .

UT

Terminal Universal
Funcionalidad que permite que cada terminal ISOBUS se comunique con el sistema GENIUS MASTER para la gestión de . Un solo monitor en la cabina del tractor será suficiente para gestionar la sembradora y cualquier tolva frontal combinada.

TC-BAS

Exportación de los datos de trabajo
Permite tanto la importación y la lectura de los mapas de prescripción, como la exportación a PC del registro de los datos de siembra georreferenciados realizados con .

TC-GEO

Dosificación variable de siembra
Programa una densidad de siembra variable de acuerdo con las diferentes potencialidades productivas que caracterizan a los terrenos agrícolas a menudo muy heterogéneos, mejorando la eficiencia de uso de los recursos de cultivo.

TC-SC

Control automático de las secciones
Cierre y apertura automática de las secciones de siembra, gracias al mapeo de los límites del terreno y al registro de las zonas ya labradas. Se evitan superposiciones de siembra, para un significativo ahorro de costos y una mayor eficiencia de gestión.

Agricultura 4.0 con MG-Live

¡Visión estratégica de su sembradora!
Si la Agricultura de Precisión permite la optimización de los rendimientos de los cultivos de acuerdo con la variabilidad espacial de los terrenos, la expresión máxima de innovación y tecnología es la Agricultura 4.0. MG-Live es un sistema de interconexión vía red móvil para sembradoras GASPARDO: con este sistema el agricultor se moderniza y pasa a la Agricultura 4.0 para obtener una visión estratégica de todas las actividades de sus sembradoras GASPARDO y asegurarse de que las mismas trabajen de la mejor manera.

¡MG-Live, un dispositivo que se aplica fácilmente!
El dispositivo MG-Live garantiza la conexión a distancia entre la sembradora y el portal web tanto para la monitorización de la siembra en tiempo real por parte del agricultor, como para las operaciones de asistencia técnica del Servicio de asistencia técnica MASCHIO GASPARDO.

Sembradoras siempre bajo control
Con MG-Live se accede a las propias sembradoras en cualquier momento desde PC o APP para controlar en tiempo real tanto la geolocalización como los datos de siembra.

Remote Service

Servicio MASCHIO GASPARDO
El sistema GENIUS MASTER de la sembradora recibe las actualizaciones directamente desde el servicio de asistencia técnica MASCHIO GASPARDO.

GASPARDO

MASCHIO GASPARDO S.p.A.
Sede Legal y Planta Productiva
Via Marcello, 73
I-35011 Campodarsego (PADOVA) - Itália
Tel. +39 049 9289810 - Fax +39 049 9289900
info@maschio.com - www.maschio.com

MASCHIO GASPARDO IBERICA S.L.
Sede Legal
Ronda General Mitre, 28-30
08017 Barcelona - España
Tel. +34 938 199 058 - Fax +34 938 199 059
info@maschio.com - www.maschio.com

08-18 Cód. W00230065R
Departamento Marketing Maschio Gaspardo

Por motivos gráficos, algunas fotos e imágenes no muestran los resguardos de seguridad “CE”. Los datos técnicos y los modelos que se muestran en este catálogo no son vinculantes. Nos reservamos la facultad de examinar sin aviso previo los contenidos de este catálogo, para modificar o mejorar las especificaciones.