MASCHIO

TRITURADORAS

GAMA TRITURADORAS

EL MANEJO DE LOS RESIDUOS ES UNA GARANTÍA

La trituración de los residuos es una etapa muy importante y delicada, ya que facilita los procesos de degradación y transformación en materia orgánica de los mismos.
La gama de TRITURADORAS, capaz de satisfacer tanto pequeñas como grandes necesidades de explotaciones agrarias y agricultores, es la mejor solución para el control del verde, arbustos, residuos de cultivos y residuos de poda. MASCHIO GASPARDO reúne en todos sus modelos, desde los más ligeros y compactos hasta los más robustos y prestacionales, el resultado de la experiencia adquirida a lo largo de los años. Fiabilidad y alta calidad son el resultado de una continua innovación y una constante investigación.

GIRAFFA XXL

BENEFICIOS AGRONÓMICOS

- Refino del residuo de cultivo
- Desmenuzado y desfibrado de residuos de poda
- Enterramiento más fácil
- Mayor degradación microbiana
- Aportación de material orgánico
- Mejor fertilidad del suelo
- Control de la cubierta herbosa
- Control de los insectos y enfermedades fúngicas

ÍNDICE

Precisión y calidad	4
Trituradoras Maschio, una seguridad	6
Trituradoras de hierba serie ligera	8
Trituradoras	10
Trituradoras de hierba polivalentes	12
Trituradoras laterales	14
Trituradoras reversibles	16
Trituradoras para residuos de cultivo con cámara alta	18
Trituradoras para residuos de cultivo “HEAVY DUTY”	20
Elija la herramienta correcta	20

BUFALO

BENEFICIOS AMBIENTALES

- Menos uso de herbicidas
- Buen uso en la agricultura de conservación y ecológica

BENEFICIOS ECONÓMICOS

- Versatilidad de uso
- Buena velocidad de trabajo

Precisión y calidad en cada etapa del ciclo de producción

TECNOLOGÍA E INNOVACIÓN

Todas las trituradoras MASCHIO GASPARDO están diseñadas, desarrolladas y fabricadas con las mejores tecnologías para garantizar la máxima potencia y un excelente rendimiento en el campo. En las plantas se utilizan las tecnologías más innovadoras y avanzadas de corte por láser y soldadura robotizada. Los estrictos controles de calidad, el uso de materias primas y los componentes de los mejores proveedores garantizan que todas las máquinas cumplan con los más altos estándares de producción. Las continuas mejoras y el estudio de nuevos modelos hacen que estas máquinas sean una garantía para todo tipo de trabajo.

CALIDAD

- Equilibrado electrónico de cada rotor
- Prueba de cada una de las trituradoras
- Alta resistencia al desgaste

INNOVACIÓN

- Búsqueda continua de nuevas soluciones tecnológicas
- Uso de las mejores tecnologías
- Altos estándares de producción

FIABILIDAD

- Máxima calidad de fabricación
- Mantenimiento reducido
- Asistencia rápida y eficiente

Prestaciones y equilibrio

EL EQUILIBRADO ANTES QUE NADA

Para reducir tanto las vibraciones como la absorción de potencia y así prolongar la vida útil de la máquina, cada rotor es equilibrado electrónicamente en un sistema específico, con tecnologías constantemente actualizadas.

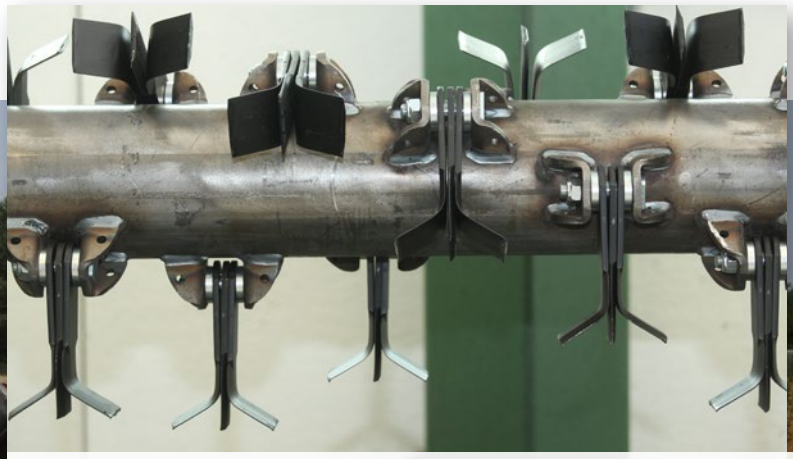

Un rotor correctamente equilibrado garantiza las mejores prestaciones y garantiza una larga vida útil al apero.

Trituradoras MASCHIO, una seguridad

UNA GAMA PARA TODAS LAS NECESIDADES

Las trituradoras MASCHIO con chasis fijo, desplazable o lateral, constituyen una amplia gama: de 0,95 a 6,20 m con tractores desde 20 hasta 300 HP. Desde los modelos más compactos hasta aquellos más imponentes, las trituradoras de la gama MASCHIO son herramientas profesionales y polivalentes para el mantenimiento de espacios verdes, residuos de cultivos y restos de poda. Cuchillas o martillos, junto con numerosos accesorios opcionales, perfeccionan los aperos para satisfacer las más variadas necesidades de cada cliente. Fiables y prácticas, resultan irreemplazables en el parque de máquinas de los agricultores y subcontratistas.

POSICIÓN AVANZADA

SOPORTES DEL ROTOR

Los soportes sobradamente dimensionados del rotor están hechos de acero estampado en caliente y están montados dentro del lateral para proteger los rodamientos. Esto hace que la trituradora sea mucho más robusta en comparación con las versiones de la competencia con las tapas montadas externamente.

RODAMIENTOS DE RODILLOS ESFÉRICOS

Los rodamientos HEAVY DUTY aseguran fiabilidad y garantía sin igual. El asiento especial del rodamiento permite soportar fuertes cargas radiales e impactos, ofreciendo la mayor capacidad de resistencia durante los trabajos más exigentes.

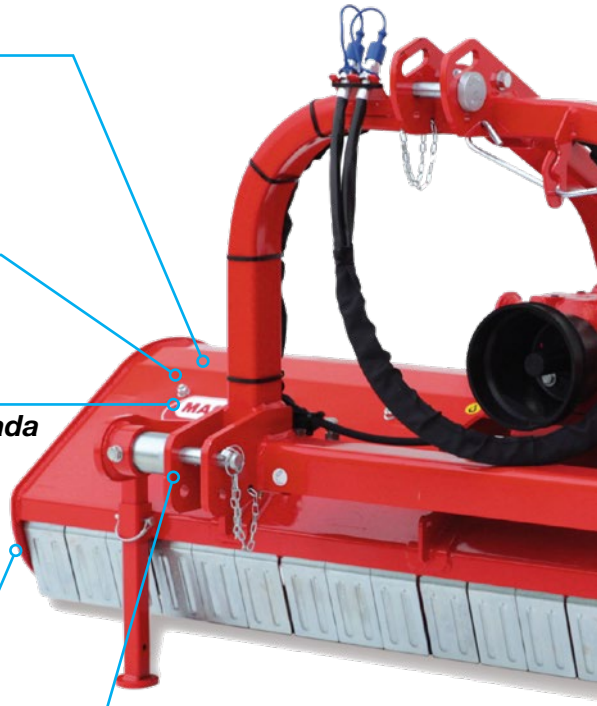

¡Se arranca con el verde!

CÁMARA DE TRITURACIÓN
Estudiada y diseñada para garantizar la máxima eficiencia de refino incluso a una buena velocidad de trabajo. La contracuchilla soldada, montada en todos los modelos, garantiza un corte neto de los productos.
El rodillo trasero se puede regular en dos configuraciones (avanzada y hacia atrás). El primer caso garantiza una altura de corte constante y un efecto de autolimpieza, mientras que la segunda posición, utilizada con dientes de recogida, permite un mayor refino del residuo que luego lo transporta debajo del rodillo.

POSICIÓN HACIA ATRÁS

TENSADO DE LAS CORREAS
Las correas de transmisión se pueden tensar de manera sencilla y rápida gracias a un cómodo sistema de tornillo exterior. Todos los aperos incorporan correas dentadas que, a diferencia de aquellas lisas, son más eficaces y prestacionales.

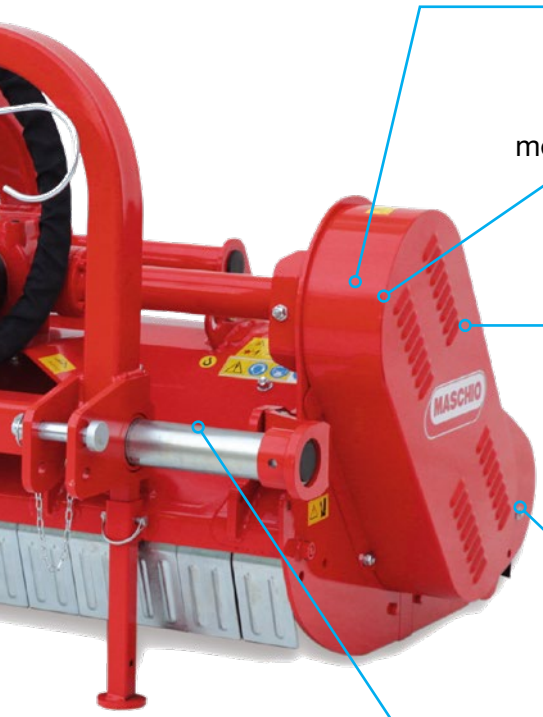

Rotor con martillos o cuchillas
con herramientas (rodamientos de RODILLOS ESFÉRICOS)

Tensado de las correas
mediante sistema de tornillo

Transmisión por correas
con sistema de seguridad con rueda libre

Rodillo trasero ajustable
en 2 posiciones con tapas desmontables

Doble caja soldada (GIRAFFA XXL, TIGRE y BUFALO)

ROTOR CON MARTILLOS O CUCHILLAS
Los rotores están diseñados para mejorar la eficiencia de trituración, minimizar las vibraciones y la absorción de potencia. El diseño helicoidal de las herramientas en 8 filas crea una absorción de potencia más regular. El rotor a prueba de golpes previene cualquier daño si las herramientas encuentran piedras o residuos.

Trituradora de hierba serie ligera

de 10 a 40 HP - residuos vegetales de hasta Ø 2 cm

FURBA

PEQUEÑAS PERO INCANSABLES

Esta gama está constituida por 3 modelos simples y versátiles, JOLLY, BIRBA y FURBA, combinables con tractores de bajas potencias.
La cortadora de césped JOLLY está diseñada para ofrecer un corte de alta calidad y un aspecto excepcional del césped. Se adapta perfectamente a todas las necesidades, desde parques, jardines, campos deportivos hasta campos de golf de grandes dimensiones. Para un mayor rendimiento, está disponible con descarga del césped lateral o trasera.
Los modelos reversibles BIRBA y FURBA, ligeros y con una flexibilidad sin igual, son aptos para el corte de césped, arbustos y residuos de poda de hasta Ø 2 cm.
El modelo FURBA está equipado con desplazamiento lateral mecánico o hidráulico para los trabajos de corte debajo de las copas de árboles o plantas.

RUEDAS PIVOTANTES REGULABLES EN ALTURA

El modelo JOLLY está equipado con 4 ruedas pivotantes que garantizan una mejor adaptación a las variaciones longitudinales del césped, para obtener un corte siempre perfecto y una excelente maniobrabilidad. La regulación de la altura de corte, simple y rápida, se realiza mediante espaciadores de 12 mm en cada eje de rueda, hasta 6 posiciones.

GRUPO DE REENVÍO DELANTERO/TRASERO

Los tres modelos se pueden utilizar en la parte delantera o trasera del tractor para satisfacer diferentes necesidades. Para obtener los mejores resultados, está disponible la caja de transmisión con doble reenvío delantero y trasero de 1000 rpm.

Para un corte al milímetro

JOLLY

BIRBA

FURBA

Mod.	MÁX. cm	MÍN. cm	MÍN. cm	MÁX. cm
100	60	40	40	60
120	74,5	45,5	45,5	74,5
140	84	44	56	96
160	84	44	76	116
180	84	44	91	131

CARACTERÍSTICAS TÉCNICAS		JOLLY LATERAL	JOLLY TRASERO	BIRBA	FURBA
Anchura de trabajo	cm	120-150-180	120-150-180-210	95-115-135-155	95-115-135-155-170
Anchura total	cm	145-175-205	125-155-185-215	113-133-153-173	113-133-153-173-188
Peso	kg	165-190-230	165-190-230-365	180-200-220-240	195-214-236-250-258
Potencia tractor	CV	14-40	14-50	10-40	10-40
Categoría enganche tripuntal		I	I (II para 210)	I	I
Tipo herramientas		cuchilla giratoria	cuchilla giratoria	cuchillas-martillos	cuchillas-martillos
Cuchillas	cant.	-	-	40-48-56-64	40-48-56-64-72
Martillos	cant.	-	-	20-24-28-32	20-24-28-32-36
Velocidad del grupo de transmisión	rpm	540	540	540	540
Correas	cant.	3	3	2	2
Desplazamiento mecánico		-	-	-	•
Desplazamiento hidráulico		-	-	-	◊
Reversibilidad		•	•	•	•
Caja de reenvío delant./tras. 1000 rpm		◊	◊	◊	◊
Patines		-	-	•	•
Chapa antidesgaste		-	-	◊	-
Contracuchilla dentada		-	-	-	-
Dientes de recogida		-	-	◊	-
Ruedas pivotantes		•	•	-	-

• de serie ◊ opcional - no disponible

Trituradoras de 20 a 80 HP - residuos vegetales de hasta Ø 6 cm

BARBI

COMPACTAS Y FIABLES

Esta gama acoplable a tractores con una potencia comprendida entre 20 y 80 caballos está compuesta por tres modelos compactos y fiables. BARBI, BRAVA y BRAVA L han sido fabricadas para obtener los mejores resultados para triturar hierba, arbustos y residuos de poda de tamaño mediano.
BARBI y BRAVA, gracias a sus tamaños compactos, son aliadas ganadoras para aquellos clientes que utilizan este apero en cabeceras, viñedos, olivares y plantaciones frutales. El modelo BRAVA está disponible en la versión fija o desplazable lateralmente. BRAVA L ha sido diseñada exclusivamente para el mantenimiento de zonas verdes, ampliando la gama BRAVA con los tamaños de 230 y 250 cm.

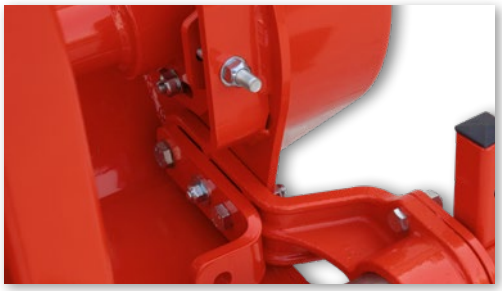

REGULACIÓN EXTERIOR DE LAS CORREAS: simple y rápida

La transmisión de la fuerza motriz al rotor se realiza mediante tres correas dentadas con polea ajustable. La tensión de las correas se puede regular de manera rápida y fácil con dos tornillos.

DESPLAZAMIENTO HIDRÁULICO: comodidad sin igual

Para una mayor practicidad durante el trabajo, todos los modelos están disponibles con desplazamiento hidráulico. De esta manera, el operador puede controlar el movimiento directamente desde la cabina.

BRAVA LARGE 230-250

BRAVA L se presenta como un modelo ligero y económico con medidas superiores a la gama BRAVA. Está disponible en la versión fija o desplazable de manera mecánica o hidráulica, para facilitar cualquier trabajo. Este modelo incorpora el rotor de la gama superior, caracterizado por 168 mm de diámetro y 10 mm de espesor, con disposición helicoidal de las cuchillas en 8 filas. El apero está equipado con un rodillo trasero, que solo se puede colocar en el interior y se puede regular en 3 posiciones diferentes.

Calidad de corte y trituración

BARBI

Mod.	MÁX. cm	MÍN. cm	MÍN. cm	MÁX. cm
100	60	40	40	60
120	74,5	45,5	45,5	74,5
140	84	44	56	95
160	84	44	76	116
180	84	44	91	131

Mod.	MÁX. cm	MÍN. cm	MÍN. cm	MÁX. cm
120 F	57,5	--	--	57,5
140 F	68,5	39,5	66,5	95,5
160 F	81	40	74	115
180 F	84	42	91	133
200 F	99	59	96	136
140 S	70	41	65	94
160 S	80	40	75	115
180 S	85	45	88	128
200 S	98	58	96	136

BRAVA

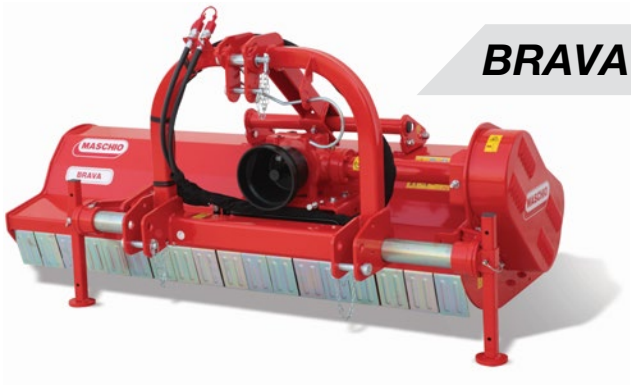

BRAVA L

Mod.	MÁX. cm	MÍN. cm	MÍN. cm	MÁX. cm
230 L F	112	86	118	144
250 L F	126	100	131	157
230 L S	123	83	107	147
250 L S	137	97	120	160

CARACTERÍSTICAS TÉCNICAS		BARBI	BRAVA F	BRAVA S	BRAVA L F	BRAVA L S
Anchura de trabajo	cm	100-120-140-160-175	115-135-155-173-195	135-155-173-195	230-250	230-250
Anchura total	cm	113-133-155-175-190	133-153-173-188-208	153-173-188-208	245-270	245-270
Peso	kg	262-283-310-326-344	361-391-416-441-478	435-467-490-528	568-598	620-650
Potencia tractor	CV	20-45	25-80	25-80	50-80	50-80
Categoría enganche tripuntal		I	I	I	I	I
Tipo herramientas		cuchillas-martillos	cuchillas-martillos	cuchillas-martillos	cuchillas-martillos	cuchillas-martillos
Cuchillas	cant.	28-32-40-44-48	24+12-28+14-32+16-40+20-44+22	28+14-32+16-40+20-44+22	52+26-56+28	52+26-56+28
Martillos	cant.	14-16-20-22-24	12-14-16-20-22	14-16-20-22	26-28	26-28
Velocidad del grupo de transmisión	rpm	540	540	540	540	540
Correas	cant.	3	3	3	4	4
Desplazamiento mecánico		•	•	•	◊	◊
Desplazamiento hidráulico		◊	◊	◊	◊	◊
Reversibilidad		ND	-	-	-	-
Caja de reenvío delant./tras. 1000 rpm		-	-	-	-	-
Patines		◊	◊	◊	◊	◊
Chapa antidesgaste		◊	◊	◊	◊	◊
Contracuchilla dentada		-	◊	◊	◊	◊
Dientes de recogida		-	◊	◊	◊	◊
Ruedas pivotantes		-	-	-	-	-

• de serie ◊ opcional - no disponible

Trituradoras de hierba polivalentes

de 40 a 80 HP - residuos vegetales de hasta Ø 12 cm

CORAZZA

TRITURACIÓN SIN DIFICULTAD

Las trituradoras CORAZZA y TIGRE, robustas y fiables, son esenciales para un parque de máquinas de agricultores y subcontratistas. Diseñadas y estudiadas para obtener el máximo rendimiento, incluso en las condiciones más difíciles, son aptas para mantener zonas verdes, triturar ramas y residuos de poda de grandes dimensiones. CORAZZA es una trituradora fija y desplazable lateralmente, para explotaciones medianas que requieren aperos polivalentes. La robustez de TIGRE permite trabajar fácilmente con residuos vegetales de hasta Ø 12 cm. Disponible en 5 modelos, desde 210 hasta 300 cm, se pueden combinar con tractores de potencia mediana.

UN ROTOR QUE MARCA LA DIFERENCIA

CORAZZA incorpora un rotor de Ø 168 mm y de 10 mm de espesor, con rotor multiagresivo como opcional. TIGRE, diseñada para una trituración más difícil, incorpora un rotor más grande de Ø 194 mm y de 10 mm de espesor, con disposición de las herramientas en 4 filas a 90 °.

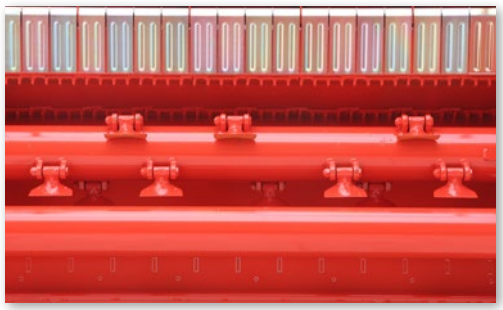

KIT DIENTES DE RECOGIDA

Para un mayor refino del residuo, ambos modelos pueden equiparse con dientes de recogida ajustables como opcional. El residuo es retenido debajo del chasis, para ser triturado de nuevo hasta un determinado tamaño.

EL ARTE DE TRITURAR TAMBIÉN LAS RAMAS MÁS GRUESAS

El modelo TIGRE ha sido diseñado con cámara de corte de doble caja soldada (4+4 mm), doble contracuchilla dentada para dejar los residuos más voluminosos y las ramas más gruesas finamente trituradas.

Incansables y profesionales

CORAZZA

Mod.	MÁX. cm	MÍN. cm	MÍN. cm	MÁX. cm
155 F	81	40	74	115
170 F	81	40	89	130
190 F	102	50	88	140
210 F	102	54	108	156
230 F	116	68	114	162
155 S	81	46	74	109
170 S	84	49	86	121
190 S	90	55	91	135
210 S	99	55	111	155
230 S	115	71	115	159

TIGRE

Mod.	MÁX. cm	MÍN. cm	MÍN. cm	MÁX. cm
210	119	69	91	141
230	130	80	96	146
250	144	94	113	163
280	159	109	117	167
300	159	109	139	189

CARACTERÍSTICAS TÉCNICAS		CORAZZA	TIGRE
Anchura de trabajo	cm	155-170-190-210-230	210-226-257-276-298
Anchura total	cm	170-185-205-225-245	233-249-280-299-321
Peso	kg	490-515-550-585-620	775-810-880-925-955
Potencia tractor	CV	40-80	55-140
Categoría enganche tripuntal		II	II
Tipo herramientas		cuchillas-martillos	cuchillas-martillos
Cuchillas	cant.	48-54-60-66-72	48-60-60-72-72
Martillos	cant.	16-18-20-22-24	16-20-20-24-24
Velocidad del grupo de transmisión	rpm	540	540
Correas	cant.	4	5
Desplazamiento mecánico		•	•
Desplazamiento hidráulico		◊	◊
Reversibilidad		-	-
Caja de reenvío delant./tras. 1000 rpm		-	-
Patines		◊	◊
Chapa antidesgaste		◊	-
Contracuchilla dentada		•	•
Dientes de recogida		◊	◊
Ruedas pivotantes		◊	◊

• de serie ◊ opcional - no disponible

Trituradoras laterales

de 20 a 200 HP - residuos vegetales de hasta Ø 10 cm

GIRAFFA XL

UNA GAMA EXCEPCIONAL

La gama de trituradoras laterales se distingue por su facilidad y versatilidad de uso: la trituración de las hierbas o arbustos, montando el apero en la parte trasera o al costado, nunca ha sido tan sencillo. Adecuadas para cualquier uso, tanto en olivares, avellanares y plantaciones frutales, así como en proximidades de fines de campo, zanjas o setos.

MASCHIO GASPARDO propone 4 modelos que logran satisfacer las diferentes necesidades del cliente: GIRAFFA S, GIRAFFA M, GIRAFFA L, GIRAFFA XL y GIRAFFA XXL.

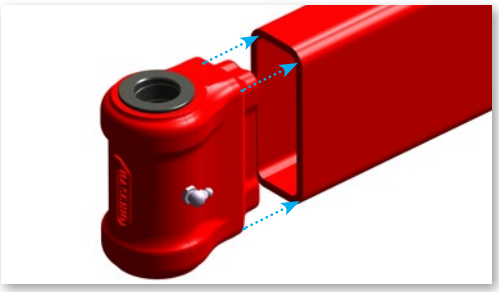

LA SOLUCIÓN MÁS ROBUSTA

El brazo del paralelogramo en los modelos GIRAFFA L, GIRAFFA XL y GIRAFFA XXL ha sido rediseñado con una nueva articulación forjada para garantizar una mayor resistencia y solidez. En la versión opcional, GIRAFFA XL se puede solicitar con un rotor multiagresivo para una trituración sin igual.

LLEGAN A CUALQUIER LUGAR

Todos los modelos garantizan un buen ancho de desplazamiento e inclinación del ángulo de trabajo (- 65 ° a + 90 °). Para aquellos que necesitan más capacidad de trabajo lateral, está disponible el equipamiento con caja de transmisión exterior en las versiones GIRAFFA M, GIRAFFA L, GIRAFFA XL y GIRAFFA XXL. Una gama extremadamente versátil tanto para el trabajo agrícola como para el mantenimiento de carreteras.

Un eficiente sistema antichoque (anti-shock) protege el cabezal de corte contra posibles obstáculos (GIRAFFA XXL).

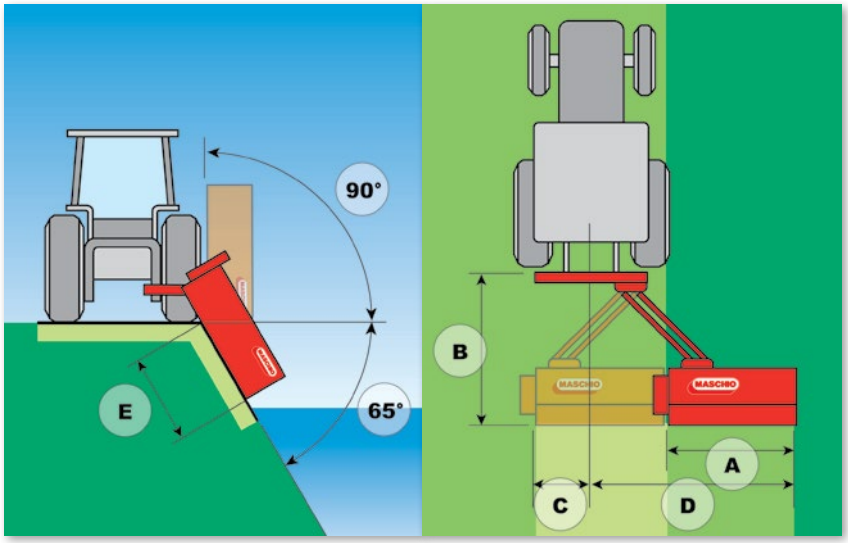

POLIVALENTES Y ROBUSTAS

GIRAFFA S es la trituradora lateral ideal para explotaciones pequeñas que logra satisfacer las necesidades diarias. Caracterizadas por una gran versatilidad de uso y una nueva estructura robusta y reforzada, GIRAFFA M. GIRAFFA L y GIRAFFA XL son adecuadas para la trituración de arbustos de hasta 6 cm de diámetro. GIRAFFA XXL es el modelo más imponente, adecuado para operaciones más pesadas: la seguridad por muelle ajustable en el acoplamiento del tractor, el transportador interior y la estructura de doble caja de serie, la convierten en un auténtico apero HEAVY DUTY. Todos los modelos están equipados con rodillo trasero autolimpiante y ajustable en dos posiciones.

GIRAFFA S

GIRAFFA M

GIRAFFA L

GIRAFFA XL

GIRAFFA XXL

Características técnicas		GIRAFFA S SI	GIRAFFA M SE	GIRAFFA L SE	GIRAFFA XL SE	GIRAFFA XXL SE
Anchura de trabajo	cm	115-135-155	120-140-160-175	149-164-184	157-190-212	210-226-257
Anchura total	cm	133-155-175	156-176-196-211	206-221-241	198-231-253	264-278-308
Peso	kg	246-266-286	385-405-425-445	620-640-660	720-780-810	1075-1110-1220
Potencia tractor	CV	15-35	35-60	40-80	50-110	120-200
Categoría enganche tripuntal		I^	I^	II^	II^-III^	II^-III^
Tipo herramientas		cuchillas-martillos	cuchillas-martillos	cuchillas-martillos	cuchillas-martillos	cuchillas-martillos
Cuchillas	cant.	48-56-64	32-40-44-48	-	48-60-66	48-60-60
Martillos	cant.	24-28-32	16-20-22-24	16-20-22	16-20-22	16-20-20
Velocidad grupo de transmisión	RPM	540	540	540	540	540
Correas	cant.	3	3	4	4	5
Desplazamiento hidráulico		•	•	•	•	•
Patines		•	•	•	•	•
Chapa antidesgaste		-	◊	◊	◊	-
Contracuchilla dentada		-	•	•	•	•
A (cm)	cm	115-135-155	120-140-160-175	187-202-222	157-190-212	210-226-257
B (cm)	cm	128	145	221	170	238
C (cm)	cm	55	30	76	35	50
D (cm)	cm	172-192-212	200-220-240-255	259-274-294	265-295-320	318-334-365
E (cm)	cm	88-108-128	100-120-140-155	151-168-186	150-183-205	200-216-247

• de serie ◊ opcional - no disponible

Trituradoras reversibles

de 30 a 200 HP - residuos vegetales de hasta Ø 10 cm

BUFALO

REVERSIBILIDAD PARA CADA NECESIDAD

La gama de trituradoras reversibles se distingue por su alta fiabilidad y versatilidad puesto que la misma trituradora se puede utilizar de manera frontal o en la parte trasera, siempre de manera eficiente. Los modelos BELLA, BISONTE y BUFALO permiten la máxima flexibilidad de uso en todas las condiciones de trabajo y en combinación con tractores de diferentes potencias. Estos aperos son ideales para una trituración intensiva de praderas, terrenos baldíos, parcelas con residuos de cultivo o viñedos, plantaciones frutales, olivares para el control del residuo de poda y del césped.

BELLA está disponible con una anchura de trabajo de hasta 210 cm, mientras que BISONTE y BUFALO están disponibles con hasta 3 metros de anchura de trabajo, combinables con tractores de potencia mediana y alta.

DOBLE ENGANCHE

La robustez y la particularidad de estos aperos es el doble enganche del tripuntal, con grupo de reenvío delantero y trasero para cambiar rápidamente la configuración (opcional en BELLA). El grupo de reenvío TDF de 1000 rpm hace que estos aperos soporten grandes prestaciones.

COMBINACIÓN GANADORA

Estos aperos combinados con trituradoras laterales permiten reducir los costes y los tiempos de trabajo, gracias a que en una sola pasada es posible trabajar una mayor superficie.

BISONTE y BUFALO: en todas partes sin miedo

Estos dos modelos robustos y pesados han sido diseñados de acuerdo con los conceptos de solidez constructiva y seguridad en el uso (bastidor de doble caja 5+5 mm en BUFFALO). Combinables con tractores de hasta 200 caballos, expresan la máxima eficiencia en arbustos y residuos gruesos, gracias también a la doble contracuchilla, para una degradación más fácil.

Dos máquinas en una

BELLA

Mod.	MÀX cm	MÌN cm	MÌN cm	MÀX cm
135	82	42	53	93
155	82	42	73	113
170	96	56	74	114
190	96	56	94	134
210	96	56	114	154

Mod.	MÀX cm	MÌN cm	MÌN cm	MÀX cm
220	113	73	113	153
250	128	88	128	168
280	138	98	138	178
300	149	109	149	189

BISONTE

BUFALO

Mod.	MÀX cm	MÌN cm	MÌN cm	MÀX cm
250	129	79	121	171
280	139	89	141	191
300	154	104	156	206

CARACTERÍSTICAS TÉCNICAS		BELLA	BISONTE	BUFALO
Anchura de trabajo	cm	135-155-170-190-210	226-257-276-298	250-280-300
Anchura total	cm	150-170-185-205-225	249-280-299-321	270-299-330
Peso	kg	400-430-470-500-530	820-888-944-995	1190-1250-1300
Potencia tractor	CV	30-80	50-110	100-200
Categoría enganche tripuntal		I	II	II-III
Tipo herramientas		cuchillas-martillos	cuchillas-martillos	cuchillas-martillos
Cuchillas	cant.	24+12-32+16-40+20-44+22-48+24	60-60-72-72	78-84-90
Martillos	cant.	14-16-20-22-24	20-20-24-24	26-28-30
Velocidad del grupo de transmisión	rpm	540	1.000	1.000
Correas	cant.	3	5	5
Desplazamiento mecánico		•	-	-
Desplazamiento hidráulico		◊	•	•
Reversibilidad		◊	•	•
Caja de reenvío delant./tras. 1000 rpm		◊	•	•
Patines		◊	•	•
Chapa antidesgaste		◊	◊	-
Contracuchilla dentada		◊	•	•
Dientes de recogida		-	-	-
Ruedas pivotantes		◊	-	◊

• de serie ◊ opcional - no disponible

Trituradora para residuos de cultivo con cámara alta

de 45 a 200 HP - residuos vegetales de hasta Ø 6 cm

CHIARA

UN MANEJO DEL RESIDUO DE CALIDAD

Esta gama, que se puede combinar con tractores con una potencia comprendida entre 45 y 200 caballos, está formada por tres modelos de trituradoras de cámara alta, invencibles en cualquier condición

CHIARA y TORNADO han sido diseñadas con una cámara de trituración alta y un rotor de diámetro grande para permitir una trituración homogénea y de calidad y una excelente descarga del producto triturado. Estos aperos, de alta velocidad y capacidad horaria, se utilizan para triturar arbustos, hierba, paja y residuos de cultivo de maíz, algodón, colza, girasol y caña de azúcar.

CHIARA y TORNADO, montadas detrás del tractor, se pueden desplazar lateralmente de forma manual o hidráulica. CHIARA también está disponible en una versión fija o desplazable.

LA ALTURA QUE CUENTA

La cámara de trituración alta permite triturar, incluso a una buena velocidad de marcha, un gran flujo de producto sin comprometer la calidad de la trituración. En particular, la altura de los modelos CHIARA y TORNADO es de 670 y 720 mm respectivamente.

TRITURACIÓN IMPECABLE

CHIARA incorpora un rotor de Ø 168 mm, 10 mm de espesor y 4 correas dentadas de transmisión. TORNADO integra un rotor de Ø 194 mm, 10 mm de grosor y 5 correas dentadas de transmisión.

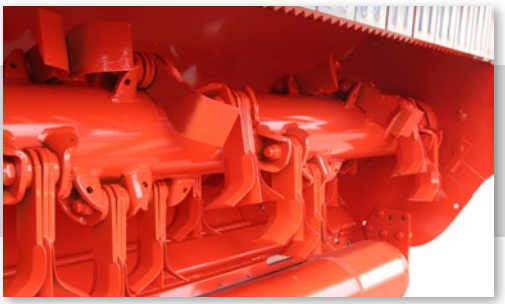

Trituración de alta velocidad

CHIARA

Mod.	MÀX cm	MÌN cm	MÌN cm	MÀX cm
160 F	102	55	53	100
180 F	102	55	83	100
200 F	102	55	103	150
230 F	120	70	115	165
250 F	117	70	138	185
160 S	95	55	60	100
180 S	95	55	90	130
200 S	95	55	110	150
230 S	113	73	122	162
250 S	113	73	142	182

TORNADO

Mod.	MÀX cm	MÌN cm	MÌN cm	MÀX cm
220	115	85	115	145
250	128	98	122	152
280	140	110	140	170
310	172	142	138	168

CARACTERÍSTICAS TÉCNICAS		CHIARA	TORNADO
Anchura de trabajo	cm	155-185-205-235-255	230-250-280-310
Anchura total	cm	175-205-225-255-275	250-270-300-330
Peso	kg	620-694-734-798-842	920-960-1035-1125
Potencia tractor	CV	45-90	60-150
Categoría enganche tripuntal		II^	II^
Tipo herramientas		cuchillas-martillos	cuchillas-martillos
Cuchillas	cant.	36+18-44+22-48+24-52+26-60+30	48+24-52+26-56+28-64+32
Martillos	cant.	36-44-48-52-60	24-26-28-32
Velocidad del grupo de transmisión	rpm	540	540
Correas	cant.	4	5
Desplazamiento mecánico		•	•
Desplazamiento hidráulico		◊	◊
Reversibilidad		-	-
Caja de reenvío delant./tras. 1000 rpm		-	-
Patines		◊	◊
Chapa antidesgaste		◊	◊
Contracuchilla dentada		•	•
Dientes de recogida		-	-
Ruedas pivotantes		◊	◊

• di serie ◊ optional - non disponibile

Trituradoras para residuos de cultivo «HEAVY DUTY»

de 120 a 300 HP - residuos vegetales de hasta Ø 6 cm

GEMELLA

UNA GAMA PARA ALTAS PRESTACIONES

La gama de trituradoras profesionales está formada por 2 modelos imparables, LEOPARD y GEMELLA, diseñados para satisfacer las crecientes demandas de explotaciones agrícolas y subcontratistas exigentes.
Desarrolladas y diseñadas para alcanzar rendimientos cada vez más altos, uso intensivo y trituración de alta calidad, se pueden combinar con tractores de alta potencia de hasta 300 caballos.
La estructura muy robusta y los rodamientos HEAVY DUTY garantizan prestaciones excelentes durante la trituración de los residuos de cultivo como maíz, sorgo, girasol, paja, algodón, caña de azúcar, hierba y arbustos, facilitando su degradación natural. GEMELLA, gracias a sus 4,65 y 6,20 m de trabajo, permite procesar grandes superficies, reduciendo considerablemente el tiempo de uso.

CUCHILLA CENTRAL HIDRÁULICA

Este nuevo dispositivo de corte hidráulico de dos cuchillas ha sido diseñado para ser aplicado en la parte trasera, a fin de controlar completamente la superficie no cortada entre los cabezales de trituración en GEMELLA. Todo se combina con un sistema de refrigeración del aceite mediante un grupo de ventilador.

RUEDAS PIVOTANTES: para una adaptación completa

Ambos modelos pueden equiparse con ruedas pivotantes traseras para ajustar la altura de trabajo y una mejor maniobrabilidad en el fin de campo. Si se montan las ruedas, hay que retirar el rodillo trasero.

CONTRACUCHILLA DENTADA INFERIOR

Para un mayor refino, ambos modelos están equipados con la contracuchilla dentada inferior en la estructura interior de la caja. Por dicho motivo, el residuo sufre una mayor fragmentación favoreciendo su descomposición más rápida.

La solución para cada desafío

LEOPARD

GEMELLA

CARACTERÍSTICAS TÉCNICAS		LEOPARD ST	LEOPARD DT	GEMELLA
Anchura de trabajo	cm	320	320	465-620
Anchura total	cm	349	349	502-657
Peso	kg	1.280	1.356	2500-2925
Potencia tractor	CV	140-180	140-200	120-300
Categoría enganche tripuntal		II	II	II, III y 4N
Tipo herramientas		cuchillas-martillos	cuchillas-martillos	cuchillas-martillos
Cuchillas	cant.	68+34	68+34	96+48-128+64
Martillos	cant.	34	34	48-64
Velocidad del grupo de transmisión	rpm	1.000	1.000	1.000
Correas	cant.	5	3+3	5+5
Desplazamiento mecánico		ND	-	-
Desplazamiento hidráulico		-	-	-
Reversibilidad		-	-	-
Caja de reenvío delant./tras. 1000 rpm		-	-	-
Patines		◊	◊	•
Chapa antidesgaste		◊	◊	◊
Contracuchilla dentada		•	•	•
Dientes de recogida		-	-	-
Ruedas pivotantes		◊	◊	◊

• de serie ◊ opcional - no disponible

El arma correcta para un corte de calidad

UNA SOLUCIÓN PARA CADA TRITURACIÓN

Para lograr la máxima calidad de trituración y, por lo tanto, una degradación más fácil del producto, es fundamental elegir la herramienta más adecuada en función del material vegetal que se debe tratar.
Dependiendo del modelo, MASCHIO GASPARDO ofrece diferentes tipos y tamaños de herramientas con el fin de lograr los mejores resultados y satisfacer las necesidades de los agricultores y subcontratistas.
Al elegir la herramienta correcta, se garantizan la uniformidad de corte y el tamaño del material triturado.

HIERBA Y PRADO

Las herramientas más adecuadas para la siega de la hierba permiten un corte neto y homogéneo y una altura regular.

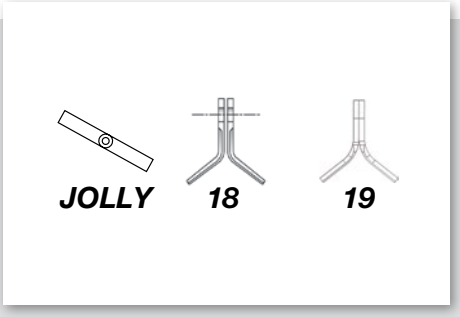

MALEZAS Y ARBUSTOS

Estas herramientas incorporan los equipos polivalentes y permiten triturar materiales vegetales de diferentes tipos: hierba, arbustos, follaje, tallos fibrosos y leñosos, incluso de diámetros gruesos.

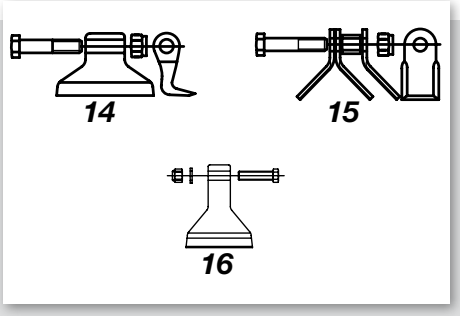

RESIDUO DE CULTIVO

Las herramientas para trituradoras de residuos de cultivo están diseñadas para triturar grandes cantidades de residuos de cultivos y obtener un alto refino.
Para los residuos ligeros, el KIT 03 es ideal porque el mayal provoca una ventilación que eleva todo el producto.

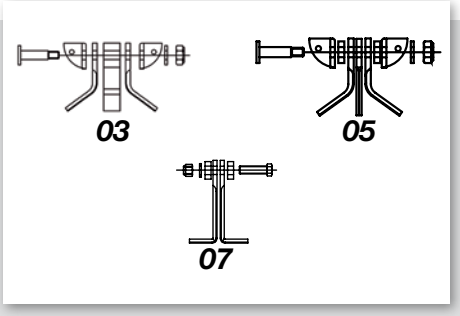

RESIDUO DE PODA

Las herramientas ideales para las trituradoras de residuos de cultivo son principalmente los martillos o cuchillas que incorporan mayales (KIT 10). La acción de la herramienta desfibra los residuos vegetales para facilitar la descomposición.

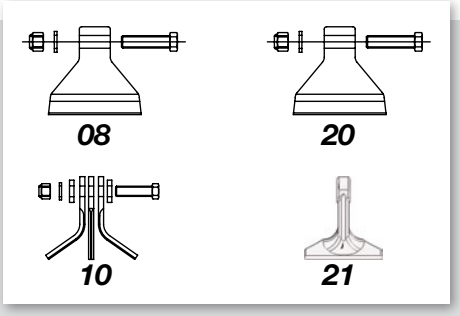

La combinación correcta

	BIRBA	FURBA	BARBI	BRAVA - L	BELLA	CORAZZA	TIGRE	GIRAFFA S	GIRAFFA M	GIRAFFA L	GIRAFFA XL	GIRAFFA XXL	BISONTE	BUFALO	CHIARA	TORNADO	LEOPARD	GEMELLA
KIT 03																	●	●
KIT 05															●	●	●	●
KIT 07															●			
MARTILLO 08				●	●					●								
CUCHILLA 10				●	●					●								
MARTILLO 14						●	●				●	●	●	●				
CUCHILLA 15						●	●				●	●	●	●				
MARTILLO 16															●	●	●	●
CUCHILLA 18			●						●									
CUCHILLA 19	●	●						●										
MARTILLO 20			●						●									
MARTILLO 21	●	●						●										

MASCHIO GASPARDO S.p.A.
Sede Legal y Planta Productiva
Via Marcello, 73
I-35011 Campodarsego (PÁDOVA) - Italia
Tel. +39 049 9289810 - Fax +39 049 9289900
info@maschio.com - www.maschiogaspardo.com

MASCHIO GASPARDO IBERICA S.L.
Sede Legal
Ronda General Mitre, 28-30
08017 Barcelona - España
Tel. +34 938 199 058 - Fax +34 938 199 059
info@maschio.com

07-22 Cód. W00228755R
Departamento Marketing Maschio Gaspardo

Por motivos gráficos, algunas fotos e imágenes no muestran los resguardos de seguridad “CE”. Los datos técnicos y los modelos que se muestran en este catálogo no son vinculantes. Nos reservamos la facultad de examinar sin aviso previo los contenidos de este catálogo, para modificar o mejorar las especificaciones.